DAE SUNG instrument

각종 소방용 기계 기구 제조전문

주식회사 대성기계
DAESUNG INSTRUMENT Co.,Ltd.

릴호스(REEL HOSE)

릴호스는 항상 원형을 유지한 형태로 드럼에 감아 설치되며 사용 시 반발력이 적어 여성 및 노약자도 쉽게 사용할 수 있으면서도 혼자 사용이 가능하여 보편화 되고 있습니다.

DSM-N-25 / 관17-6

DSM-IH-25 / 옥내17-1

DSM-RH-25 / 호18-4

◈ 사양

모델명	길이	드럼치수(mm)		드럼 재질
		외경	폭	
DSM-RH-20	20m	550	130	SS400 분체도장
DSM-RH-25	25m	550	130	
DSM-RH-30	30m	600	130	

옥내소화전방수구(INDOOR HYDRANT)

건물 내의 옥내소화전함에 설치되며, 소방호스와 연결되어 화재 시 소화수를 방수하는 밸브이다.
몸체 재질을 실리콘 청동을 사용하여 청동보다 가벼우며 강도는 더 강한 특징이 있습니다.

DSM-IH-25 / 옥내17-1

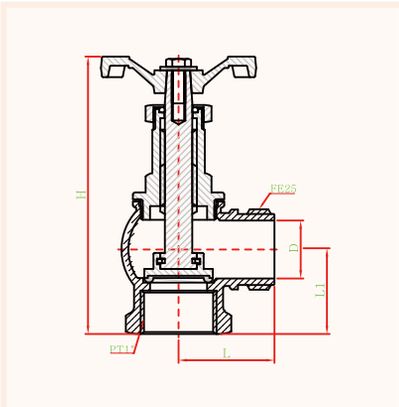

DSM-IH-40 / 옥내19-5

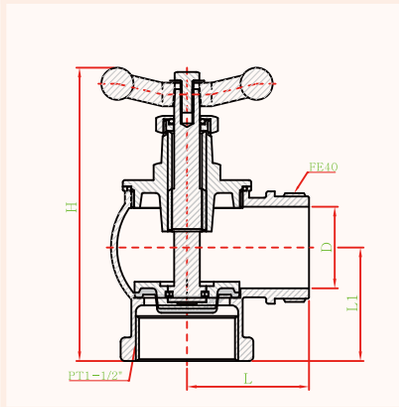

DSM-IH-65 / 옥내19-6

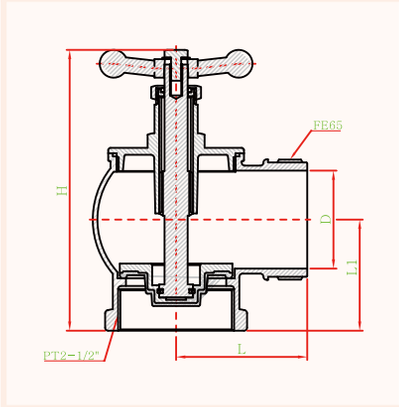

◈ 사양

모델명	규격	치수			중량 (KG)	압력(MPa)		몸체 재질
		H	L	L1		사용압	테스트압	
DSM-IH-25	PT1"×FE25	123	42	37	0.60	0.9 이하	2.0	SILICON BRONZE
DSM-IH-40	PT1-1/2"×FE40	138	57	53	1.10			
DSM-IH-65	PT2-1/2"×FE65	182	85	72	2.57			

소방호스(FIRE HOSE)

소방호스는 폴리에스테 필라멘트(POLYESTER FILAMENT) 원사로 직하며 자켓트 구조에 따라 능직, 평직으로 구분되며 HOSE 내장재료는 폴리우레탄(POLYURETHANE)을 사용하여 내마모성, 내약품성, 내오존성, 내후성이 좋으며 단일 호스는 아파트, 빌딩 등에 사용하고 이중호스는 소방차, 발전소, 플랜트 등에 사용합니다.

DSM-RH-25 / 호18-4

DSM-SHP-40 / 호19-16, 호20-9
DSM-SHP-65 / 호19-17, 호20-10

DSM-DHT-40 / 호10-5, 호20-5
DSM-DHT-65 / 호11-1, 호20-6

◈ 사양

모델명	규격	타입		압력(MPa)		재질	
				사용압	테스트	HOSE	COUPLING
DSM-RH-25	FE25	릴호스	능직	0.7 이하	1.4	POLYESTER FILAMENT	ALUMINIUM
DSM-SHP-40	FE40	SINGLE	평직	0.7 이하	1.4		
DSM-SHP-65	FE65			0.9 이하	1.8		
DSM-DHP-40	FE40	DOUBLE	평직	2.0 이하	4.0		
DSM-DHP-40	FE65			2.0 이하	4.0		

가설용 호스(TEMPORARY HOSE)

일반 소방호스와 사양은 동일하며, 소방시설이 설치되지 않은 곳에 설치하여 사용하는 임시 소방시설입니다.

가설용 호스함

옥내소화전방수구

옥내소화전
방수구

가설용 호스

관창

볼밸브용

볼밸브

니플

너트

가설용 호스

관창

관창(NOZZLE)

소방호스에 연결하여 소화용수를 직사 및 방사 형상으로 방수할 수 있는 관창이며 방사형상은 복사열을 차단하여 화기로부터 보호할 수 있고 소화효과 및 냉각효과 등이 우수하다.

DSM-N-25 / 관17-6

DSM-N-65A / 관18-18 DSM-N-40A / 관18-17

DSM-N-65B / 관14-3 DSM-N-40B / 관14-4

◈ 사양

모델명	규격	유량 (0.3MPa)	길이 (mm)	중량 (KG)	압력(MPa)		재질
					사용압력	테스트압력	
DSM-N-25	FE25	202 LPM	111	0.17	0.7 이하	2.0	AL-ALLOY
DSM-N-40A	FE40	180 LPM	130	0.19			
DSM-N-65A	FE65	400 LPM	156	0.40	0.9 이하		
DSM-N-40B	FE40	180 LPM	137	0.58	0.7 이하		SILICON BRONZE -ALLOY
DSM-N-65B	FE65	390 LPM	164	1.20	0.9 이하		

송수구(FIRE DEPARTMENT CONNECTION)

건물 외부에서 옥내소화설비에 소화용수를 송수하기 위한 기구로서 시트는 스프링 체크형의 구조로 되어 있어 역류 방지하는 송수구과 역류방지가 필요없는 방수구가 있으면 노출형 또는 매립형으로 배관에 설치한다.

DSM-FC-A-65

인 입 구	토 출 구	재 질	시험압력
PT2-1/2"	FE65 (숫나사)	실리콘청동 (CAC803)	2.0 MPa

DSM-FC-E-100

인 입 구	토 출 구	재 질	시험압력	개방압력
PT4"	FE65 (암나사)	실리콘청동 (CAC803)	2.0 MPa	0.05 MPa 이하

DSM-FC-F-100


주문형


일반형

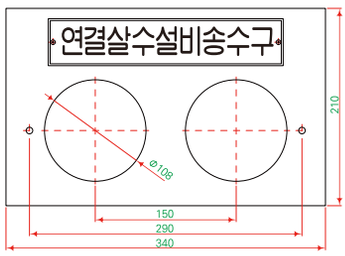

인 입 구	토 출 구	재 질	시험압력	개방압력	면간 거리
PT4"	FE65 (암나사)	실리콘청동 (CAC803) 주철(GC200)	2.0 MPa	0.05 MPa 이하	150 mm

DSM-FC-C-80

인 입 구	토 출 구	재 질	시험압력	개방압력
PT3"	FE65 (암나사)	실리콘청동 (CAC803) 주철(GC200)	2.0 MPa	0.05 MPa 이하

옥외소화전(OUTDOORHYDRANT)

건물 외부에 설치하여 소화용수를 방출하는 소화전이며 최대 방수압력에도 OPEN or CLOSE가 원활하고 드레인 밸브가 설치되어 동파 우려가 없는 제품입니다.

DSM-OH-100 / 옥외19-2-1

DSM-OH-100L

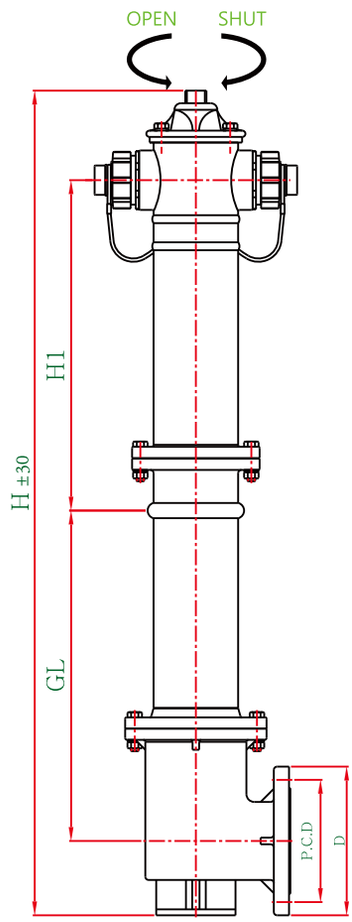

◈ 사양

모델명	플랜지	규격	압력(MPa)		재질
			사용압	테스트	
DSM-OH-100	KS 16K 4" RF	FE65 X FE65	0.9 이하	2.0	GCD450 CAC803
DSM-OH-100L					

◈ 치수

모델명	P.C.D	D	GL	H1	H
DSM-OH-100	185	225	650	500	1400
DSM-OH-100L			1110		1860

지하식 소화전(UNDER GROUND HYDRANT)

지하소화전은 시상수전으로 지하 맨홀에 설치하여 소화용수를 채수하는 용도로 사용한다.

DSM-UH-100 / 옥외14-3-1

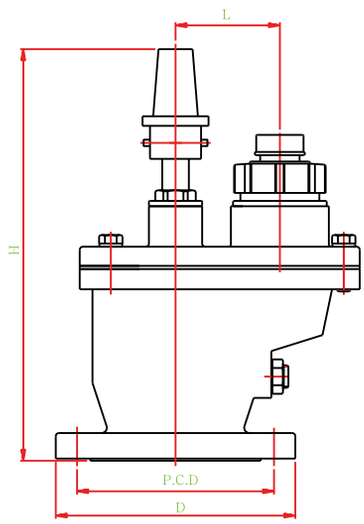

◈ 사양

모델명	플랜지	규격	압력(MPa)		재질
			사용압	테스트	
DSM-UH-100	KS 16K 4"	FE65	0.9 이하	2.0	GC200, CAC803

◈ 치수

P.C.D	D	L	H
185	225	98	390

제수밸브, 철개, 제수핸들

소프트실 제수밸브는 전체에 에폭시 분체도장을 하여 부식으로 인한 녹발생 및 시케일 축척 우려가 적은 제품이며, 디스크 외부에는 EPDM 고무코팅을 하여 밀폐력이 우수합니다.

제수밸브(소프트실)

모 델 명	규 격	사용압력	재 질
DSM-SV-100	100A	1.0 MPa 이하	GCD450

철개 1단

철개 2단

DSM-SV-100 / 제수밸브

제수밸브 핸들

릴리프 밸브(RELIEF VALVE)

스프링클러, 소화전등 모든 펌프설비에 있어 펌프 2차측에 과압으로 인한 압력상승은 방지하여 펌프 및 배관에 손상을 주지 않기 위해 일정 압력이하로 유지시켜 주는 밸브로 펌프의 토출측에 개폐밸브 이전에 설치를 한다.

◈ 사양

모 델 명	규 격	사용압력범위	재 질
DSM-RV-25-1	25A 10K	0.3~1.0 MPa	BRASS
DSM-RV-25-2	25A 20K	1.1~2.0 MPs	

감압밸브(PRESSURE RESTRICT VALVE)

앵글밸브 토출측에 설치되어 과압력을 일정압력으로 감압을 시켜주는 밸브이다

◈ 사양

모 델 명	규 격	감압압력	재 질
DSM-PR-40A	FE40	0.7 → 0.3 MPa	AL-ALLOY
DSM-PR-40B		1.0 → 0.5 MPa	BR-ALLOY
DSM-PR-65A	FE65		AL-ALLOY
DSM-PR-65B		1.5 → 0.7 MPa	BR-ALLOY

자동배수밸브(AUTO DRIP VALVE)

2차측 배관내의 물을 배수시켜 동파를 방지하는 밸브이며 송수구 설비, 유수검수설비드에 설치를 함.

◈ 사양

모 델 명	규 격	작동압력	재 질
DSM-AD-20	PT1"XPF3/4"	0.04~0.06 MPa	BRASS

호스걸이(HOSE RACK)

앵글밸브와 체결을 하며 소방호스를 걸어 보관하는 장치로 소방호스의 인출이 쉬워 화재 시 신속히 사용할 수 있다.

◈ 사양

모 델 명	규 격	길이(mm)	재 질
DSM-HR-40	FE40	485	AL-ALLOY
DSM-HR-40S		380	

완강기(DESCENDING LIFE LINE)

화재 시 또는 재난상황에서 안전한 피난을 위해 사용하는 제품이며, 사용자의 체중에 의해 자동으로 하강하는 구조로 되어 있으며 층수에 따라 로프길이가 다르게 설치된다.(아파트, 오피스텔, 호텔 등에 설치)

DSM-DLL-1 / 완20-2

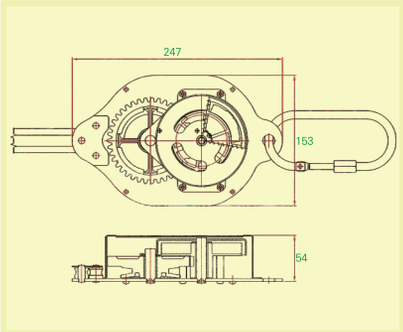

완강기지지대(DESCENDING LIFE LINE HANGER)

기둥이나 벽이 있는 장소에 설치를 하며 평상시에는 접어서 보관을 하다 화재 시 완강기 및 간이완강기를 걸어 피난자가 안전하게 탈출할 수 있는 제품입니다.

DSM-DLH-1 / 지지17-10

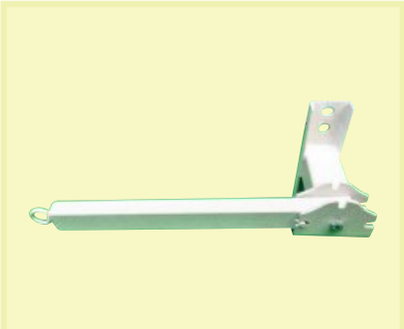

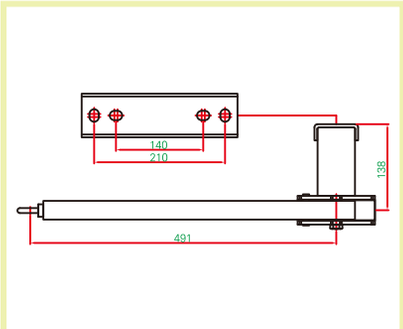

DSM-DLH-2 / 지지17-12

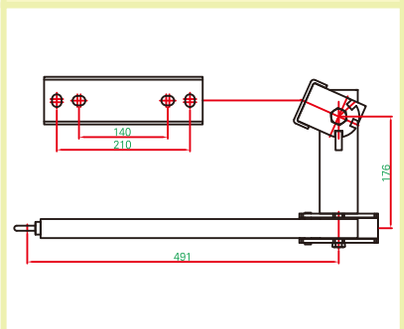

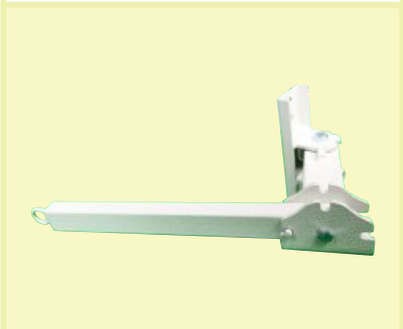

DSM-DLH-S1 / 지지17-11

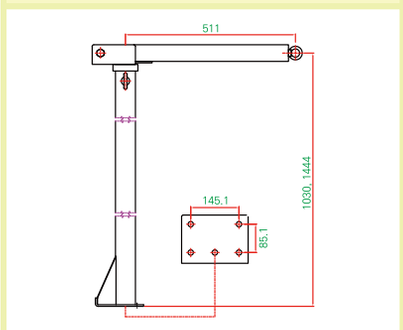

수격방지기(WATER HAMMER)

한국소방산업기술원의 KFI인증을 받은 제품이며, 배관 내에 발생하는 수격을 스프링과 가스가 수격을 흡수하는 구조로 다른 제품보다 수격흡력이 탁월합니다.

플랜지형 DSM-WHF-40~150 / 수격19-10 DSM-WHF-200 / 수격19-18
DSM-WHF-40~50 / 수격21-10 DSM-WHF-65~200 / 수격21-5

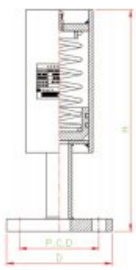

40A, 50A

65A~200A

◈ 사양

적용유체	WATER
사용압력	1.0 MPa 이하
접속방식	KS 10K FLANGE
내 압 력	2.0 MPa
재 질	몸체, 스프링:SS272, 피스톤:AL

◈ 치수

	P.C.D	D	H
40A	105	140	295
50A	120	155	295
65A	140	175	198
80A	150	185	198
100A	175	210	198
125A	210	250	200
150A	240	280	202
200A	290	330	202

그루브형 DSM-WHG-40~150 / 수격19-13
DSM-WHG-40~200 / 수격21-7

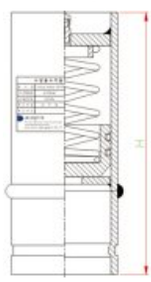

40A~200A

◈ 사양

적용유체	WATER
사용압력	1.0 MPa 이하
접속방식	KS 10K FLANGE
내 압 력	2.0 MPa
재 질	몸체, 스프링:SS272, 피스톤:AL

◈ 치수

	H
40A	219
50A	219
65A	219
80A	220
100A	214
125A	214
150A	214

수격방지기(WATER HAMMER)

나사형 DSM-WHS-40~150 / 수격19-16
DSM-WHS-32~80 / 수격21-6

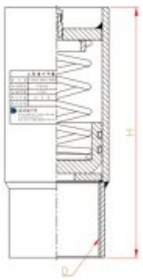

32A~80A

◈ 사양

적용유체	WATER
사용압력	1.0 MPa 이하
접속방식	KS 10K FLANGE
내 압 력	2.0 MPa
재 질	몸체, 스프링:SS272, 피스톤:AL

◈ 치수

	D	H
32A	PT1-1/4"	197
40A	PT1-1/2"	197
50A	PT2"	205
65A	PT2-1/2"	215
80A	PT3"	221

배관내의 흐르는 유체흐름의 압력변동으로 인한 수격을 흡수하여 배관 및 설비를 보호하는 제품입니다
펌프 입 상관 상단, 굴곡지점, 레듀상관 등에 설치하며 스프링이 수격을 흡수하는 형식입니다.

DSM-WHF-40~150

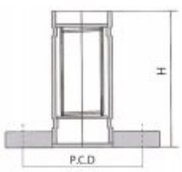

◈ 사양

	10K	20K
적용유체	WATER	
사 용 압	1.0 MPa 이하	2.0 MPa 이하
접속방식	KS 10K	KS 20K
내 압 력	2.0 MPa	4.0 MPa
재 질	몸체 : SGP / SS400, 튜브 : SWP	

◈ 치수

규격	10K		20K	
	P.C.D	H	P.C.D	H
40A	105	150	105	150
50A	120	150	120	150
65A	140	160	140	160
80A	150	160	160	160
100A	175	160	185	160
125A	210	180	225	180
150A	240	180	260	180

DSM-WHS-32~50

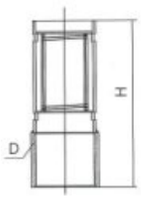

	10K
적용유체	WATER
사 용 압	1.0 MPa 이하
접속방식	SCREW PT
내 압 력	2.0 MPa
재 질	몸체 : SGP / SS400, 튜브 : SWP

규격	10K	
	D	H
32A	PT1-1/4"	175
40A	PT1-1/2"	180
50A	PT2"	190
65A	PT2-1/2"	205

유량계(FLOWMETER)

베르누이 법칙과 질량보존의 법칙을 이용하여 유량을 측정하는 차압면적식 유량계이며 고온, 고압, 과부하에도 잘 견디도록 구조가 간단하고 견고하여 압력 손실이 적다.

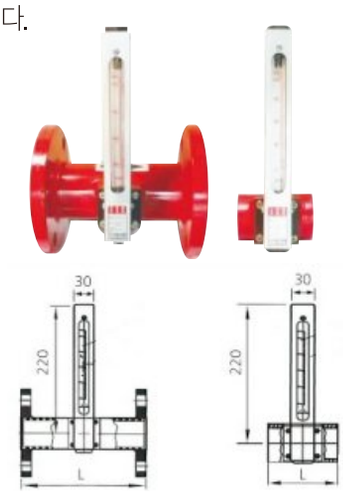

◈ 사양

	FLANGE	SCREW
적용유체	WATER	
사용압력	1.0 MPa, 2.0 MPa 이하	1.0 MPa 이하
접속방식	KS 10K FLANGE KS 20K FLANGE	PF SCREW
내 압 력	2.0 MPa, 4.0 MPa	2.0 MPa
재 질	몸체 : SGP/SS400, 메타몸체 : STS304, 메타듀브 : PC	

◈ 사양내용

규격	SCREW		FLANGE	
	규격	L	규격	L
32A	1-1/4"	80	KS 10K KS 20K	200
40A	1-1/2"	90		
50A	2"	90		
65A	2-1/2"	100		
80A	3"	100		
100A				
125A				
150A				

◈ 유량범위

모델명 (SCREW TYPE)	규격	유량범위(L/M)	눈금값(SCALE)	모델명 (FLANGE TYPE)
DSM-SM-32	32A	70 ~ 360	10	
DSM-SM-40	40A	110 ~ 550	10	DSM-FM-40
DSM-SM-50	50A	220 ~ 1,100	10	DSM-FM-50
DSM-SM-65	65A	450 ~ 2,200	50	DSM-FM-65
DSM-SM-80	80A	700 ~ 3,300	100	DSM-FM-80
DSM-SM-100	100A	900 ~ 4,500	100	DSM-FM-100
	125A	1,200 ~ 6,000	100	DSM-FM-125
	150A	2,000 ~ 10,000	200	DSM-FM-150

선정방법

소방법 시행령(소방시설의 설치 유치에 관한 내부부령 제419호 제8조)
배관의 구경이 정격 토출압력 65% 이하에서 정격토출량의 175% 이상을 토출 할 수 있는 크기 이상으로 할 것과 펌프 정격 토출량의 175% 이상을 측정할 수 있는 유량측정장치를 설치 할 것. 다만 펌프의 정격 토출량이 1분당 200L이하로서 노즐 및 소방용 호스를 이용하여 쉽게 펌프 성능시험을 할 수 있는 경우 제외한다.
예) 펌프 정격 토출량이 700이면 700 x 1.75 = 1,225
DSM-SM-65, DSM-FM-65를 사용

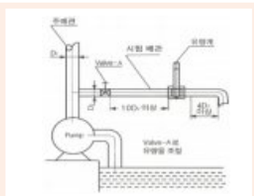
그림 A

설치방법

1. 차압면적식 유량계를 설치할 시 일정거리의 직선 배관 부분이 필요합니다 .(그림 A, B 참조)
2. 주배관과 시험배관의 직경이 같을 필요는 없으며, 시험용 배관과 유량계 배관은 반드시 동일한 배관 규격을 사용하십시오.
3. 유량계의 정확한 측정을 위한 정밀도는 유입부와 유출구의 원활한 유체흐름에 있습니다. (이물질 등 청소상태를 확인해 주십시오.)
4. 유량측정은 플로트 상부를 기준으로 하고 기체일 경우 중간부분으로 기준하십시오.

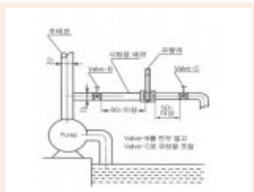
그림 B

유량측정원리

테이퍼관 중간부분에 플로트를 넣고 이것을 수직으로 설치하여 테이퍼관 속에 유체를 아래에서 위로(하→상) 흐르게 하면 플로트의 전후가 압력차에 의한 힘으로 플로트를 위로 밀어 올리는데 플로트와 테이퍼관의 유통면적이 증가하게 되어 유속은 작아지면서 플로트는 일정점에 정지한다. 이때, 유통면적과 유량은 비례하기 때문에 플로트의 정지된 위치를 검출하면 유량을 측정할 수 있다.

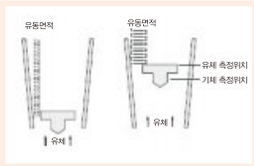

전자식압력스위치(PRESSURE SWITCH)

DSM-PS10 / 압19-4

DSM-PS20 / 압19-5

제품도면

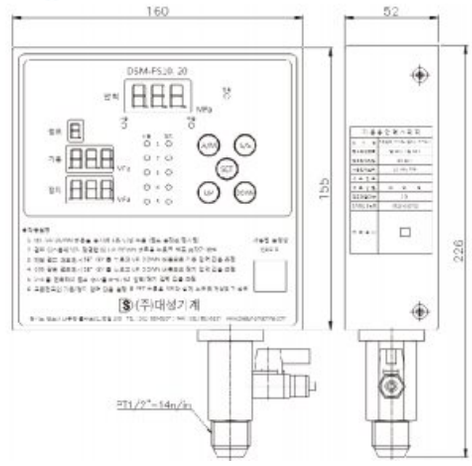

◈ 기능

▷ 현재 압력 표시
▷ 펌프 번호를 순차적으로 표시해 기동압력 및 정지압력 표시
▷ 대기압력(0.01 MPa) 이하일 때 펌프 구동정지
▷ 펌프별 기동압력, 정지압력을 개별설정
▷ 현재 압력이 정지압력 이상일 때 0.5초후에 해당 펌프 정지
▷ 종단저항을 내장하여 펌프 배선의 단선확인 가능
▷ Relay 구동으로 수신기에 기동 정지신호를 보냄, Relay 용량(24v DC 1A)

◈ 사양

모 델 명	DSM-PS10	DSM-PS20
사용압력범위	1.0 MPa 이하	2.0 MPa 이하
작 동 압 력	0.11~0.99 MPa	0.11~1.99 MPa
중 지 압 력	0.12~1.00 MPa	0.12~2.00 MPa
정격전압전류	DC 24 V/80 mA	DC 24 V/80 mA
펌프연동대수	5대	
제 품 크 기	163 X 226 X 52	
접 합 부 규 격	PT ½"	
사 용 온 도	0 ~ 80 ℃	
사 용 습 도	0 ~ 90 %	

◈ 특징

▣ 관리자 및 운영자의 편리성 적용
▷ 펌프의 개별운전 확인 가능
▷ 펌프의 번호를 표시, 개별 설정 값을 표시
▷ LED 디스플레이 적용 판독이 쉬움
▷ 개별 압력 설정가능
▷ 하나의 압력스위치로 2, 4, 5대 펌프를 동시에 제어
▷ 탱크가 필요 없어 관리가 용이

▣ 소방용 압력센서 수격방지장치 특허 출원 제품
▷ 수격에 의한 충격과 소음, 진동을 흡수해 안정성 증대

▣ 센서의 정밀도 향상과 LED를 통한 판독성 증대
▷ 0.01 MPa 단위로 센서의 정밀도를 높임
▷ LED Display를 적용하여 판독이 쉬워짐
▷ LED Lamp를 이용하여 펌프의 동작 유·무 확인

▣ 센서의 정밀도 향상과 LED를 통한 판독성 증대
▷ 0.01 MPa 단위로 센서의 정밀도를 높임
▷ LED Display를 적용하여 판독이 쉬워짐
▷ LED Lamp를 이용하여 펌프의 동작 유·무 확인

▣ 설치 장점 및 경제적 이익 고려
▷ 탱크 없이 배관에 직접 연결(15A) 가능해 시공이 간편
▷ 고압접속 타입 채택 커넥터 사용하여 설치 시간단축
▷ DC24V를 사용하여 안전성 확보
▷ 크기가 작아 공간 확보 가능

결합금속구(COUPLING)

모델명	규격		재질
	40A	65A	
DSM-C-40-1	FE(M) X PT(F)		AL
DSM-C-65-1			
DSM-C-40-2	FE(M) X PT(M)		
DSM-C-65-2			
DSM-C-40-3	FE(F) X FE(F)		
DSM-C-65-3			
DSM-C-40-4	FE(F) X PT(M)		
DSM-C-65-4			
DSM-C-40-5	FE(F) X PT(F)		
DSM-C-65-5			

사이트글라스(SIGHT GLASS)

모델명	규격	사용압력	시험압력
DSM-SG-25	PT1"XPT1"	1.0 MPa 이하	2.0 MPa

캡(CAP)

모델명	규격	재질
DSM-FCP-65	FE65(숫나사)	BRASS

소화전 보호대

소화전보호대 [4방형]

소화전보호대 [3방형]

소화전보호대 [n자형]

소화전보호대 [H자형]

소화전보호대 [일자형]

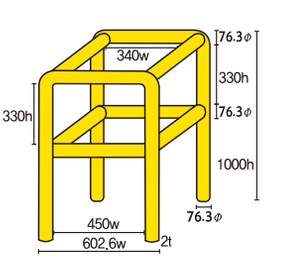

강관 4방형 도면
★전체 노란색 분체도장
★야광 반사지(빨간색)사용

소화전보호대 [ㄱ자형]

소화전보호대 [R자형]

소화전보호대 [반사지부착형]

자재사용승인원

(형식승인서 · 시험성적서)

주식회사 대성기계

소방자재 전문 제조업체

Content

사 업 자 등 록 증

(법인사업자)

등록번호 : 136-81-31043

법인명(단체명) : 주식회사 대성기계

대 표 자 : 조기영

개 업 년 월 일 : 1999년 03월 20일 법인등록번호 : 124411-0036443

사업장 소재지 : 경기도 김포시 대곶면 율마로211번길 103

본 점 소 재 지 : 경기도 김포시 대곶면 율마로211번길 103

사 업 의 종 류 : 업태 제조 / 제조업 / 부동산업 종목 소방용기계기구 / 분사기및소화기제조 / 임대

교 부 사 유 : 업종정정

사업자단위과세 적용사업자 여부 : 여( ) 부(V)

전자세금계산서 전용메일주소 :

2014 년 10 월 01 일

김포 세무서장

국세청

원본대조필

문서확인번호: 1413-7737-3211-2758 (신청인 : 대성기계)

시점확인 진본 2014/10/20 11:55:35 KST 정부시점확인센터

정부민원포털 minwon.go.kr

[별지 제8호의2서식] <개정 2011.10.19>

공장설립온라인지원시스템(www.fanis.go.kr)에서도 신청할 수 있습니다.

공장등록증명(신청)서

※ [ ]에는 해당되는 곳에 √표를 합니다. (앞쪽)

접수번호	접수일자	처리기간	즉시

신청인	회사명 (주)대성기계	전화번호 031) 989-9723
	대표자 성명 조기영	생년월일(법인등록번호) 124411-0036443
	대표자주소(법인소재지) 경기도 김포시 대곶면 율마로211번길 103	

등록 내용	공장소재지 도로명 : 경기도 김포시 대곶면 율마로211번길 103 (총 3 필지) 지번 : 경기도 김포시 대곶면 거물대리 309-1번지 외 2 필지	지목 공장용지	보유구분 자가 [√] 임대 [ ]
	공장등록일 2003-10-15	사업시작일	종업원수 남:7 여:0
	공장의 업종(분류번호) 탭, 밸브 및 유사장치 제조업 외 1 종 (29133,29194)		
	공장부지면적 3,163.000 ㎡	제조시설면적 1,231.680 ㎡	부대시설면적 16.320 ㎡
등록 조건			

등록변경 · 증설등 기재사항 변경내용(변경 날짜 및 내용)

2012-05-31

「산업집적활성화 및 공장설립에 관한 법률 시행규칙」 제12조의3에 따라 위와 같이 공장등록증명서를 신청합니다.

2014 년 10 월 20 일

신청인 조기영 (서명 또는 인)

귀하

구비서류	없 음	수수료 1000 원

「산업집적활성화 및 공장설립에 관한 법률」 제16조([ ] 제1항 · [ ] 제3항)에 따라 위와 같이 등록된 공장임을 증명합니다.

2014 년 10 월 20 일

210㎜×297㎜[일반용지 70g/㎡(재활용품)]

김기원 / 10월20일 11:55

원본대조필

◆본 증명서는 인터넷으로 발급되었으며, 민원24(minwon.go.kr)의 인터넷발급문서진위확인 메뉴를 통해 위변조 여부를 확인할 수 있습니다.(발급일로부터 90일까지) 또한 문서하단의 바코드로도 진위확인(스캐너용 문서확인프로그램 설치)를 하실 수 있습니다.

Certificate of Registration

The Governing Board of
Q.A. International Certification Limited
hereby grants to:

(주)대성기계

Registration No.: QAIC / KR / 4797 - B

(hereinafter called the Registered Company) the right to be listed in the Directory of Registered Companies in respect of the services listed below. These services shall be offered by the Registered Company at or from only the address given below in accordance with the quality management system in compliance with ***KS Q / ISO 9001:2008.***

Address to which this Certificate refers:

경기도 김포시 대곶면 율마로211번길 103

Approved Scope to which this Certificate refers:

소방호스, 옥내소화전방수구, 옥외소화전, 관창, 송수구의 설계/개발 및 제조

Signed for and on behalf of the Board

CHIEF EXECUTIVE

SCHEME MANAGER

Certificate Issue Date : *9th May 2017* - **Certificate Expiry Date** : *19th April 2018*
Date of Initial Registration : *31st May 2013* - **Re-Certification Before** : *15th September 2018*

This Certificate of Registration is granted subject to the Regulations approved by the Board.

QA INTERNATIONAL

Q.A. International Certification Ltd.
Dudley Court
Dudley Road
Darlington
United Kingdom
DL1 4GG

Tel: +44 (0)1325 384272
Fax: +44 (0)1325 480980
www.qai.co.uk

원본대조필

The use of the Accreditation Mark indicates accreditation in respect of those activities covered by the accreditation certificate number 046.

Certificate of Registration

The Governing Board of
Q.A. International Certification Limited
hereby grants to:

Daesung Machine Co., Ltd.

Registration No.: QAIC / KR / 4797 - A

(hereinafter called the Registered Company) the right to be listed in the Directory of Registered Companies in respect of the services listed below. These services shall be offered by the Registered Company at or from only the address given below in accordance with the quality management system in compliance with ***ISO 9001:2008.***

Address to which this Certificate refers:

#103, Yulma-ro 211beon-gil, Daegot-myeon, Gimpo-si, Gyeonggi-do, Korea

Approved Scope to which this Certificate refers:

The Design/Development and Manufacture of Fire Hose,
Indoor Fire Hydrant Outlet, Outdoor Fire Hydrant, Spray Nozzle, Stand Pipe.

Signed for and on behalf of the Board

CHIEF EXECUTIVE

SCHEME MANAGER

Certificate Issue Date : *9th May 2017* - **Certificate Expiry Date** : *19th April 2018*
Date of Initial Registration : *31st May 2013* - **Re-Certification Before** : *15th September 2018*

This Certificate of Registration is granted subject to the Regulations approved by the Board.

QA INTERNATIONAL

Q.A. International Certification Ltd.
Dudley Court
Dudley Road
Darlington
United Kingdom
DL1 4GG

Tel: +44 (0)1325 384272
Fax: +44 (0)1325 480980
www.qai.co.uk

원본대조필

The use of the Accreditation Mark indicates accreditation in respect of those activities covered by the accreditation certificate number 046.

제 201700035 호

형 식 승 인 서

신청인 성 명 : 조기영
상 호 : (주)대성기계
사업장주소 : 경기도 김포시 대곶면 율마로211번길 103

소방시설설치 · 유지및안전관리에관한법률 제36조제1항 · 제37조제1항 및 소방용품의품질관리등에관한규칙 제8조 · 제9조제3항에 따라 다음과 같이 아래 소방용품의 형식을 승인합니다.

1. 품 명 옥내소화전방수구
2. 형 식 호칭25, 나사식
3. 형식승인번호 옥내17-1
4. 조 건
5. 비 고

2017 년 01 월 17 일

한국소방산업기술원

원본대조필

검 사 성 적 서

제 품 명	옥내소화전방수구	규 격	25A
형식승인번호	옥내17-1	모 델 명	DSM-IH-25

시험항목	검사기준	검사결과			판정
나사검사	FE25(GO게이지 원활이 체결될 것. NO게이지 1회전반 이전에 멈출 것.)	적합	적합	적합	합격
	PT1" 플러그게이지 기준에 적합하게 체결이 될 것.	적합	적합	적합	합격
표면검사	표면에 기포 및 결점이 없을 것.	적합	적합	적합	합격
작동검사	원활히 작동할 것.	적합	적합	적합	합격
표시사항	표시사항이 선명하게 표시될 것.	적합	적합	적합	합격
조립검사	상호간 밀착되어 조립될 것.	적합	적합	적합	합격
내압시험	시트압 1.5 MPa에서 누수가 없을 것.	적합	적합	적합	합격
	내압 2.0 MPa에서 누수가 없을 것	적합	적합	적합	합격

치수검사

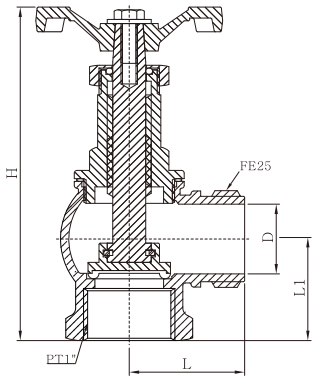

NO	D	L	L1	H	판정
SPEC	25.4 +0.2	42 +0.5	37 +0.5	123 ±3	
1	25.4	42.1	37.1	123.3	합격
2	25.5	42.1	37.2	123.3	합격
3	25.4	42.1	37.2	123.5	합격
4	25.4	42.1	37.1	123.2	합격
5	25.5	42.1	37.2	123.5	합격

부품재질

몸체	덮개	밸브대	디스크	패킹	오링
SILICON BRONZE	FORGED BRASS Ni-Cr 도금	BRASS Ni-Cr 도금	FORGED BRASS Ni-Cr 도금	NBR	NBR

원본대조필

제 201900460 호

형 식 승 인 서

신청인 성 명 : 조기영
상 호 : (주)대성기계
사업장주소 : 경기도 김포시 대곶면 율마로211번길 103

소방시설설치 · 유지및안전관리에관한법률 제36조제1항 · 제37조제1항 및 소방용품의품질관리등에관한규칙 제8조 · 제9조제3항에 따라 다음과 같이 아래 소방용품의 형식을 승인합니다.

1. 품 명 옥내소화전방수구
2. 형 식 호칭40, 나사식
3. 형식승인번호 옥내19-5
4. 조 건
5. 비 고

2019 년 05 월 20 일

한국소방산업기술원

원본대조필

검 사 성 적 서

제 품 명	옥내소화전방수구	규 격	40A
형식승인번호	옥내19-5	모 델 명	DSM-IH-40

시험항목	검사기준	검사결과			판정
나사검사	FE40(GO게이지 원활이 체결될 것. NO게이지 1회전반 이전에 멈출 것.	적합	적합	적합	합격
	PT1-1/2" 플러그게이지 기준에 적합하게 체결이 될 것.	적합	적합	적합	합격
표면검사	표면에 기포 및 결점이 없을 것.	적합	적합	적합	합격
작동검사	원활히 작동할 것.	적합	적합	적합	합격
표시사항	표시사항이 선명하게 표시될 것.	적합	적합	적합	합격
조립검사	상호간 밀착되어 조립될 것.	적합	적합	적합	합격
내압시험	시트압 1.5 MPa에서 누수가 없을 것.	적합	적합	적합	합격
	내압 2.0 MPa에서 누수가 없을 것	적합	적합	적합	합격

치수검사

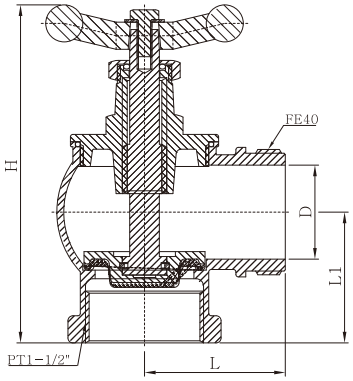

NO	D	L	L1	H	판정
SPEC	38.1 +0.2	57 +0.5	53 +0.5	137 ±3	
1	38.2	57.1	53.2	137.5	합격
2	38.2	57.2	53.1	137.3	합격
3	38.1	57.1	53.2	137.6	합격
4	38.1	57.2	53.1	137.3	합격
5	38.1	57.2	53.2	137.5	합격

부품재질

몸체	덮개	밸브대	디스크	패킹	오링
SILICON BRONZE	FORGED BRASS Ni-Cr 도금	BRASS Ni-Cr 도금	FORGED BRASS Ni-Cr 도금	NBR	NBR

원본대조필

제 201900463 호

형 식 승 인 서

신청인 성 명 : 조기영
상 호 : (주)대성기계
사업장주소 : 경기도 김포시 대곶면 율마로211번길 103

소방시설설치 · 유지및안전관리에관한법률 제36조제1항 · 제37조제1항 및 소방용품의품질관리등에관한규칙 제8조 · 제9조제3항에 따라 다음과 같이 아래 소방용품의 형식을 승인합니다.

1. 품 명 옥내소화전방수구
2. 형 식 호칭65, 나사식
3. 형식승인번호 옥내19-6
4. 조 건
5. 비 고

2019 년 05 월 20 일

한국소방산업기술원

원본대조필

검 사 성 적 서

제 품 명	옥내소화전방수구	규 격	65A
형식승인번호	옥내19-6	모 델 명	DSM-IH-65

시험항목	검사기준	검사결과			판정
나사검사	FE65(GO게이지 원활이 체결될 것. NO게이지 1회전반 이전에 멈출 것.	적합	적합	적합	합격
	PT2-1/2" 플러그게이지 기준에 적합하게 체결이 될 것.	적합	적합	적합	합격
표면검사	표면에 기포 및 결점이 없을 것.	적합	적합	적합	합격
작동검사	원활히 작동할 것.	적합	적합	적합	합격
표시사항	표시사항이 선명하게 표시될 것.	적합	적합	적합	합격
조립검사	상호간 밀착되어 조립될 것.	적합	적합	적합	합격
내압시험	시트압 1.5 MPa에서 누수가 없을 것.	적합	적합	적합	합격
	내압 2.0 MPa에서 누수가 없을 것	적합	적합	적합	합격

치수검사

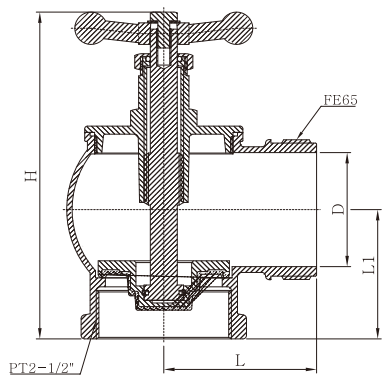

NO	D	L	L1	H	판정
SPEC	63.5 +0.2	85 +0.5	72 +0.5	182 ±3	
1	63.5	85.1	72.1	182.5	합격
2	63.6	85.2	72.2	182.6	합격
3	63.6	85.2	72.1	182.3	합격
4	63.5	85.2	72.2	182.6	합격
5	63.5	85.1	72.2	182.5	합격

부품재질

몸체	덮개	밸브대	디스크	패킹	오링
SILICON BRONZE	FORGED BRASS Ni-Cr 도금	BRASS Ni-Cr 도금	FORGED BRASS Ni-Cr 도금	NBR	NBR

원본대조필

제 201700087 호

형 식 승 인 서

신청인 성 명 : 조기영
상 호 : (주)대성기계
사업장주소 : 경기도 김포시 대곶면 율마로211번길 103

소방시설설치 · 유지및안전관리에관한법률 제36조제1항 · 제37조제1항 및 소방용품의품질관리등에관한규칙 제8조 · 제9조제3항에 따라 다음과 같이 아래 소방용품의 형식을 승인합니다.

1. 품 명 관창
2. 형 식 호칭25(방사형, 나사식, 비표준형)
3. 형식승인번호 관17-6
4. 조 건
5. 비 고

2017 년 02 월 08 일

한국소방산업기술원

원본대조필

검 사 성 적 서

제 품 명	관창	규 격	25A
형식승인번호	관17-6	모 델 명	DSM-N-25

시험항목	검사기준	검사결과			판 정
표면검사	표면에 기포 및 결접이 없을 것.	적합	적합	적합	합격
도장검사	표면 고르게 도장일 될 것.	적합	적합	적합	합격
나사검사	FE25(GO게이지 원활이 체결될 것. NO게이지 1회전반 이전에 멈출 것.	적합	적합	적합	합격
작동검사	직 · 방사가 원활이 작동될 것.	적합	적합	적합	합격
표시사항	표시사항이 선명하게 표시될 것.	적합	적합	적합	합격
내압시험	내압 2.0 MPa에서 누수가 없을 것.	적합	적합	적합	합격

치수검사

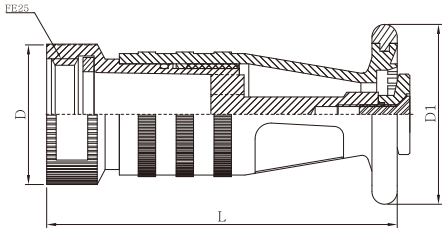

NO	D	D1	L	판 정
SPEC	47+0.5	57+0.5	111±0.5	
1	47.7	57.1	111.2	합격
2	47.7	57.2	111.3	합격
3	47.6	57.2	111.3	합격
4	47.7	57.1	111.2	합격
5	47.7	57.2	111.3	합격

부품재질

몸체	노즐	시트	패킹	오링
AL-DIE CASTING	AL-DIE CASTING	PLASTIC	NBR	NBR

원본대조필

주 식 회 사 대 성 기 계

제 201800813 호

형 식 승 인 서

신청인 성 명 : 조기영
상 호 : (주)대성기계
사업장주소 : 경기도 김포시 대곶면 율마로211번길 103

소방시설설치 · 유지및안전관리에관한법률 제36조제1항 · 제37조제1항 및 소방용품의품질관리등에관한규칙 제8조 · 제9조제3항에 따라 다음과 같이 아래 소방용품의 형식을 승인합니다.

1. 품 명 관창
2. 형 식 호칭 40, 나사식, 방사형, 소화전용, 표준형
3. 형식승인번호 관18-17
4. 조 건
5. 비 고

2018 년 09 월 17 일

한국소방산업기술원

원본대조필

검 사 성 적 서

제 품 명	관창(AL)	규 격	40A
형식승인번호	관18-17	모 델 명	DSM-N-40A

시험항목	검사기준	검사결과			판 정
표면검사	표면에 기포 및 결접이 없을 것.	적합	적합	적합	합격
도장검사	표면 고르게 도장일 될 것.	적합	적합	적합	합격
나사검사	FE40(GO게이지 원활이 체결될 것. NO게이지 1회전반 이전에 멈출 것.	적합	적합	적합	합격
작동검사	직 · 방사가 원활이 작동될 것.	적합	적합	적합	합격
표시사항	표시사항이 선명하게 표시될 것.	적합	적합	적합	합격
내압시험	내압 2.0 MPa에서 누수가 없을 것.	적합	적합	적합	합격

치수검사

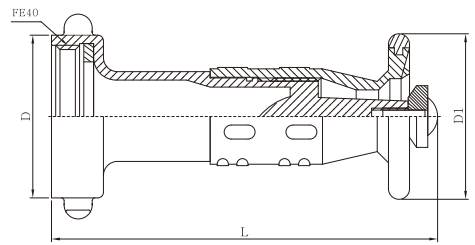

NO	D	D1	L	판 정
SPEC	62+0.5	59+0.5	130±1.0	
1	62.2	59.2	13.03	합격
2	62.3	59.1	130.5	합격
3	62.2	59.2	130.3	합격
4	62.2	59.1	130.3	합격
5	62.3	59.1	130.5	합격

부품재질

몸체	노즐	시트	패킹	오링
AL-DIE CASTING	AL-DIE CASTING	PLASTIC	NBR	NBR

원본대조필

주 식 회 사 대 성 기 계

제 201800814 호

형 식 승 인 서

신청인 성 명 : 조기영
상 호 : (주)대성기계
사업장주소 : 경기도 김포시 대곶면 율마로211번길 103

소방시설설치 · 유지및안전관리에관한법률 제36조제1항 · 제37조제1항 및 소방용품의품질관리등에관한규칙 제8조 · 제9조제3항에 따라 다음과 같이 아래 소방용품의 형식을 승인합니다.

1. 품 명 관창
2. 형 식 호칭 65, 나사식, 방사형, 소화전용, 표준형
3. 형식승인번호 관18-18
4. 조 건
5. 비 고

2018 년 09 월 17 일

한국소방산업기술원

원본대조필

검 사 성 적 서

제 품 명	관창(AL)	규 격	65A
형식승인번호	관18-18	모 델 명	DSM-N-65A

시험항목	검사기준	검사결과			판 정
표면검사	표면에 기포 및 결점이 없을 것.	적합	적합	적합	합격
도장검사	표면 고르게 도장일 될 것.	적합	적합	적합	합격
나사검사	FE65(GO게이지 원활이 체결될 것. NO게이지 1회전반 이전에 멈출 것.	적합	적합	적합	합격
작동검사	직 · 방사가 원활이 작동될 것.	적합	적합	적합	합격
표시사항	표시사항이 선명하게 표시될 것.	적합	적합	적합	합격
내압시험	내압 2.0 MPa에서 누수가 없을 것.	적합	적합	적합	합격

치수검사

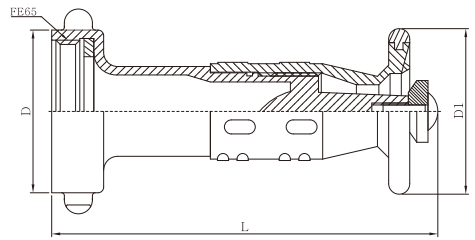

NO	D	D1	L	판 정
SPEC	90+0.5	70+0.5	156±1.0	
1	90.2	70.2	156.3	합격
2	90.2	70.2	156.2	합격
3	90.1	70.1	156.2	합격
4	90.2	70.2	156.3	합격
5	90.2	70.1	156.3	합격

부품재질

몸체	노즐	시트	패킹	오링
AL-DIE CASTING	AL-DIE CASTING	PLASTIC	NBR	NBR

원본대조필

주 식 회 사 대 성 기 계

제 201400042 호

형 식 승 인 서

신청인 성 명 : 조기영
상 호 : (주)대성기계
사업장주소 : 경기도 김포시 대곶면 율마로211번길 103

소방시설설치유지및안전관리에관한법률 제36조제1항 · 제37조제1항 및 소방용품의품질관리등에관한규칙 제8조 · 제9조제3항에 따라 다음과 같이 아래 소방용품의 형식을

1. 종 별 관창
2. 형 식 호칭40(방사형, 나사식, 표준형)
3. 형식승인번호 관14-4
4. 조 건
5. 비 고

2014 년 02 월 03 일

한 국 소 방 산 업 기 술 원

원본대조필

검 사 성 적 서

제 품 명	관창(청동)	규 격	40A
형식승인번호	관14-4	모 델 명	DSM-N-40B

시험항목	검사기준	검사결과			판 정
표면검사	표면에 기포 및 결접이 없을 것.	적합	적합	적합	합격
나사검사	FE40(GO게이지 원활이 체결될 것. NO게이지 1회전반 이전에 멈출 것.	적합	적합	적합	합격
작동검사	직·방사가 원활이 작동될 것.	적합	적합	적합	합격
표시사항	표시사항이 선명하게 표시될 것.	적합	적합	적합	합격
내압시험	내압 2.0 MPa에서 누수가 없을 것.	적합	적합	적합	합격

치수검사

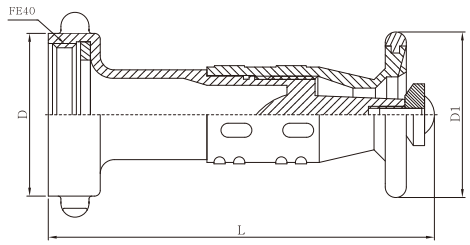

NO	D	D1	L	판 정
SPEC	62+0.5	59+0.5	137±0.5	
1	62.2	59.2	137.3	합격
2	62.3	59.1	137.2	합격
3	62.2	59.2	137.3	합격
4	62.2	59.1	137.2	합격
5	62.3	59.1	137.2	합격

부품재질

몸체	노즐	시트	패킹	오링
SILICON BRONZE	SILICON BRONZE	PLASTIC	NBR	NBR

원본대조필

주 식 회 사 대 성 기 계

제 201400041 호

형 식 승 인 서

신청인 성 명 : 조기영
상 호 : (주)대성기계
사업장주소 : 경기도 김포시 대곶면 율마로211번길 103

소방시설설치유지및안전관리에관한법률 제36조제1항 · 제37조제1항 및 소방용품의품질관리등에관한규칙 제8조 · 제9조제3항에 따라 다음과 같이 아래 소방용품의 형식을

1. 종 별 관창
2. 형 식 호칭65(방사형, 나사식, 표준형)
3. 형식승인번호 관14-3
4. 조 건
5. 비 고

2014 년 02 월 03 일

한 국 소 방 산 업 기 술 원

원본대조필

검 사 성 적 서

제 품 명	관창(청동)	규 격	65A
형식승인번호	관14-3	모 델 명	DSM-N-65B

시험항목	검사기준	검사결과			판 정
표면검사	표면에 기포 및 결접이 없을 것.	적합	적합	적합	합격
나사검사	FE65(GO게이지 원활이 체결될 것. NO게이지 1회전반 이전에 멈출 것.	적합	적합	적합	합격
작동검사	직·방사가 원활이 작동될 것.	적합	적합	적합	합격
표시사항	표시사항이 선명하게 표시될 것.	적합	적합	적합	합격
내압시험	내압 2.0 MPa 에서 누수가 없을 것.	적합	적합	적합	합격

치수검사

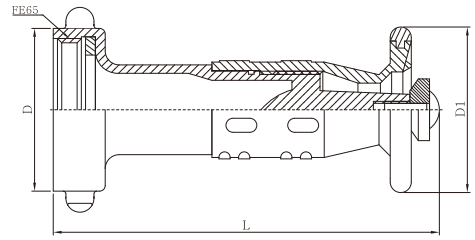

NO	D	D1	L	판 정
SPEC	89+0.5	70+0.5	165±3	
1	89.2	70.2	165.3	합격
2	89.3	70.2	165.5	합격
3	89.2	70.1	165.3	합격
4	89.2	70.2	165.5	합격
5	89.3	70.3	165.3	합격

부품재질

몸체	노즐	시트	패킹	오링
SILICON BRONZE	SILICON BRONZE	PLASTIC	NBR	NBR

원본대조필

제 201800292 호

형 식 승 인 서

신청인 성 명 : 조기영
상 호 : (주)대성기계
사업장주소 : 경기도 김포시 대곶면 율마로211번길 103

소방시설설치 · 유지및안전관리에관한법률 제36조제1항 · 제37조제1항 및 소방용품의품질관리등에관한규칙 제8조 · 제9조제3항에 따라 다음과 같이 아래 소방용품의 형식을 승인합니다.

1. 품 명 소방호스
2. 형 식 사용압 0.7 MPa, 호칭 25, 단일, 옥내소화전용, 합성수지내장, 능직, 나사식, 릴호스
3. 형식승인번호 호18-4
4. 조 건
5. 비 고

2018 년 04 월 03 일

한국소방산업기술원

원본대조필

검 사 성 적 서

제 품 명	릴호스	규 격	25A
형식승인번호	호18-4	모 델 명	DSM-RH-25

시 험 항 목	검사기준	검사결과			판 정
비틀림(°/m)	1 m 당 200° 이하일 것.	적합	적합	적합	합격
비 틀 어 짐	0.1 MPa 수압을 가한 호스를 기준으로 650 mm 이하일 것.	적합	적합	적합	합격
신 장 률	0.1 MPa 수압을 가한 호스를 기준으로 10% 이하일 것.	적합	적합	적합	합격
중 량	1 m 당 250 g 이하일 것.	적합	적합	적합	합격
내 압 력	1.4 MPa에서 누수가 없을 것.	적합	적합	적합	합격
밀 착 강 도	경사, 위사 3.0 N 이상일 것.	적합	적합	적합	합격

치 수 검 사

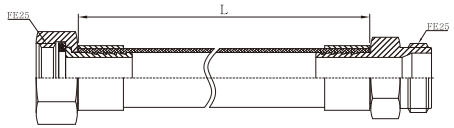

NO	D(mm)	L(m)	L(m)	판 정
SPEC	26~28	25~27.5	30~31.5	
1	26.5	25.3	30.3	합격
2	26.5	25.2	30.2	합격
3	27.0	25.3	30.3	합격
4	26.5	25.2	30.3	합격
5	26.5	25.2	30.3	합격

부 품 재 질

자켓트	튜브	결합금속구	패킹
POLYESTER	POLYURTHANE	AL-ALLOY	NBR

원본대조필

주 식 회 사 대 성 기 계

제 201901165 호

형 식 승 인 서

신청인 성 명 : 조기영
상 호 : (주)대성기계
사업장주소 : 경기도 김포시 대곶면 율마로211번길 103

소방시설설치 · 유지및안전관리에관한법률 제36조제1항 · 제37조제1항 및 소방용품의품질관리등에관한규칙 제8조 · 제9조제3항에 따라 다음과 같이 아래 소방용품의 형식을 승인합니다.

1. 품 명 소방호스
2. 형 식 사용압 0.7 MPa, 호칭40, 단일, 옥내소화전용, 합성수지내장, 평직, 나사식
3. 형식승인번호 호19-16
4. 조 건
5. 비 고

2019 년 11 월 12 일

한국소방산업기술원

원본대조필

검 사 성 적 서

제 품 명	소방호스(단일)	규 격	40A
형식승인번호	호 19-16	모 델 명	DSM-SHP-40

시 험 항 목	검 사 기 준	검 사 결 과			판 정
비틀림(°/m)	1 m 당 120° 이하일 것.	적 합	적 합	적 합	합 격
비 틀 어 짐	0.1 MPa 수압을 가한 호스를 기준에서 0.7 MPa 가하였을 때 비틀어짐이 650 mm 이하일 것.	적 합	적 합	적 합	합 격
신 장 률	0.1 MPa 수압을 가한 호스를 기준에서 0.7 MPa 가하였을 때 신장률이 10% 이하일 것.	적 합	적 합	적 합	합 격
중 량	1 m 당 280 g 이하일 것.	적 합	적 합	적 합	합 격
내 압 력	1.4 MPa에서 누수가 없을 것.	적 합	적 합	적 합	합 격
밀 착 강 도	경사, 위사 5.4 N 이상일 것.	적 합	적 합	적 합	합 격

치 수 검 사

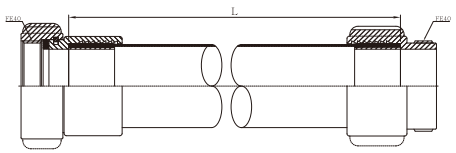

NO	D(mm)	L(m)	판 정
SPEC	38~41	15~16.5	
1	38.5	15.3	합 격
2	38.5	15.2	합 격
3	39.0	15.3	합 격
4	39.0	15.3	합 격
5	38.5	15.2	합 격

부 품 재 질

자켓트	튜브	결합금속구	패킹
POLYESTER	POLYURTHANE	AL-ALLOY	NBR

원본대조필

주 식 회 사 대 성 기 계

제 202001193 호

형 식 승 인 서

신청인 성 명 : 조기영
상 호 : (주)대성기계
사업장주소 : 경기도 김포시 대곶면 율마로211번길 103

「화재예방, 소방시설 설치 · 유지 및 안전관리에 관한 법률」 제36조제1항 · 제10항 및 제37조제1항 및 「소방용품의 품질관리 등에 관한 규칙」 제8조 · 제9조 제3항에 따라 다음과 같이 소방용품의 형식을 승인합니다.

1. 품 명 소방호스
2. 형 식 사용압 0.7 MPa, 호칭40, 단일, 옥내소화전용, 합성수지내장, 평직, 나사식
3. 형식승인번호 호20-9
4. 조 건
5. 비 고

2020 년 11 월 03 일

한국소방산업기술원

원본대조필

검 사 성 적 서

제 품 명	소방호스(단일)	규 격	40A
형식승인번호	호20-9	모 델 명	DSM-SHP-40

시험항목	검사기준	검사결과			판정
비틀림(°/m)	1 m 당 120° 이하일 것.	적합	적합	적합	합격
비틀어짐	0.1 MPa 수압을 가한 호스를 기준에서 0.7 MPa 가하였을 때 비틀어짐이 650 mm 이하일 것.	적합	적합	적합	합격
신장률	0.1 MPa 수압을 가한 호스를 기준에서 0.7 MPa 가하였을 때 신장률이 10% 이하일 것.	적합	적합	적합	합격
중량	1 m 당 280 g 이하일 것.	적합	적합	적합	합격
내압력	1.4 MPa에서 누수가 없을 것.	적합	적합	적합	합격
밀착강도	경사, 위사 5.4 N 이상일 것.	적합	적합	적합	합격

치수검사

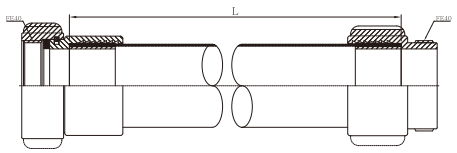

NO	D(mm)	L(m)	판정
SPEC	38~41	15~16.5	
1	38.5	15.3	합격
2	38.5	15.2	합격
3	39.0	15.3	합격
4	39.0	15.3	합격
5	38.5	15.2	합격

부품재질

자켓트	튜브	결합금속구	패킹
POLYESTER	POLYURTHANE	AL-ALLOY	NBR

원본대조필

제 201901169 호

형 식 승 인 서

신청인 성 명 : 조기영
상 호 : (주)대성기계
사업장주소 : 경기도 김포시 대곶면 율마로211번길 103

소방시설설치 · 유지및안전관리에관한법률 제36조제1항 · 제37조제1항 및 소방용품의품질관리등에관한규칙 제8조 · 제9조제3항에 따라 다음과 같이 아래 소방용품의 형식을 승인합니다.

1. 품 명 소방호스
2. 형 식 사용압 0.9 MPa, 호칭65, 단일, 옥외소화전용, 합성수지내장, 평직, 나사식
3. 형식승인번호 호19-17
4. 조 건
5. 비 고

2019 년 11 월 12 일

한국소방산업기술원

원본대조필

검 사 성 적 서

제 품 명	소방호스(단일)	규 격	65A
형식승인번호	호19-17	모 델 명	DSM-SHP-65

시험항목	검사기준	검사결과			판정
비틀림(°/m)	1 m 당 80° 이하일 것.	적합	적합	적합	합격
비틀어짐	0.1 MPa 수압을 가한 호스를 기준에서 0.9 MPa 가하였을 때 비틀어짐이 650 mm 이하일 것.	적합	적합	적합	합격
신장률	0.1 MPa 수압을 가한 호스를 기준에서 0.9 MPa 가하였을 때 신장률이 10% 이하일 것.	적합	적합	적합	합격
중량	1 m 당 500 g 이하일 것.	적합	적합	적합	합격
내압력	1.8 MPa에서 누수가 없을 것.	적합	적합	적합	합격
밀착강도	경사, 위사 5.4 N 이상일 것.	적합	적합	적합	합격

치수검사

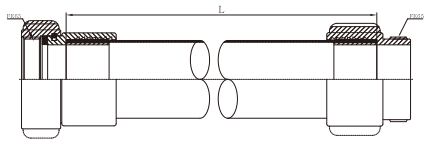

NO	D(mm)	L(m)	판정
SPEC	63.5~66.5	15~16.5	
1	64.5	15.2	합격
2	64.0	15.2	합격
3	64.0	15.3	합격
4	64.5	15.2	합격
5	64.0	15.3	합격

부품재질

자켓트	튜브	결합금속구	패킹
POLYESTER	POLYURTHANE	AL-ALLOY	NBR

원본대조필

제 202001194 호

형 식 승 인 서

신청인 성 명 : 조기영
상 호 : (주)대성기계
사업장주소 : 경기도 김포시 대곶면 율마로211번길 103

「화재예방, 소방시설 설치 · 유지 및 안전관리에 관한 법률」 제36조제1항 · 제10항 및 제37조제1항 및 「소방용품의 품질관리 등에 관한 규칙」 제8조 · 제9조 제3항에 따라 다음과 같이 소방용품의 형식을 승인합니다.

1. 품 명 소방호스
2. 형 식 사용압 0.9 MPa, 호칭65, 단일, 옥외소화전용, 합성수지내장, 평직, 나사식
3. 형식승인번호 호20-10
4. 조 건
5. 비 고

2020 년 11 월 03 일

한국소방산업기술원

원본대조필

검 사 성 적 서

제 품 명	소방호스(단일)	규 격	65A
형식승인번호	호20-10	모 델 명	DSM-SHP-65

시험항목	검사기준	검사결과			판정
비틀림(°/m)	1 m 당 80° 이하일 것.	적합	적합	적합	합격
비틀어짐	0.1 MPa 수압을 가한 호스를 기준에서 0.9 MPa 가하였을 때 비틀어짐이 650 mm 이하일 것.	적합	적합	적합	합격
신장률	0.1 MPa 수압을 가한 호스를 기준에서 0.9 MPa 가하였을 때 신장률이 10% 이하일 것.	적합	적합	적합	합격
중량	1 m 당 500 g 이하일 것.	적합	적합	적합	합격
내압력	1.8 MPa에서 누수가 없을 것.	적합	적합	적합	합격
밀착강도	경사, 위사 5.4 N 이상일 것.	적합	적합	적합	합격

치수검사

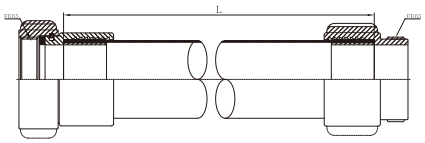

NO	D(mm)	L(m)	판정
SPEC	63.5~66.5	15~16.5	
1	64.5	15.2	합격
2	64.0	15.2	합격
3	64.0	15.3	합격
4	64.5	15.2	합격
5	64.0	15.3	합격

부품재질

자켓트	튜브	결합금속구	패킹
POLYESTER	POLYURTHANE	AL-ALLOY	NBR

원본대조필

제 2010-09-843 호

형 식 승 인 서

신청인 성 명 : 조기영

상 호 : (주)대성기계

사업장주소 : 경기 김포시 대곶면 거물대리 309-1

소방시설설치유지및안전관리에관한법률 제36조제1항 · 제37조제1항 및 소방용기계 · 기구의 형식승인등에관한규칙 제9조 · 제12조제1항의 규정에 의하여 다음과 같이 그 형식을 승인 합니다.

1. 종 별 소방호스

2. 형 식 호칭40(사용압력2.0 MPa,소방자동차용,이중자켓트,합성수지내장,평직)

3. 형식승인번호 호10-5

4. 부 관

5. 비 고

2010 년 09 월 03 일

한 국 소 방 산 업 기 술 원 원 장

원본대조필

검 사 성 적 서

제 품 명	소방호스(이중)	규 격	40A
형식승인번호	호10-5	모 델 명	DSM-DHT-40

시험항목	검사기준	검사결과			판정
비틀림(°/m)	1 m 당 200° 이하일 것.	적합	적합	적합	합격
비 틀 어 짐	0.1 MPa 수압을 가한 호스를 기준에서 2.0 MPa 가하였을 때 비틀어짐이 750 mm 이하일 것.	적합	적합	적합	합격
신 장 률	0.1 MPa 수압을 가한 호스를 기준에서 2.0 MPa 가하였을 때 신장률이 10% 이하일 것.	적합	적합	적합	합격
중 량	1 m 당 350 g 이하일 것.	적합	적합	적합	합격
내 압 력	4.0 MPa에서 누수가 없을 것.	적합	적합	적합	합격
밀 착 강 도	경사, 위사 5.4 N 이상일 것.	적합	적합	적합	합격

치 수 검 사

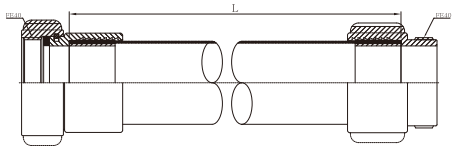

NO	D(mm)	L(m)	판 정
SPEC	38~41	15~16.5	
1	39.0	15.2	합격
2	39.0	15.3	합격
3	38.5	15.2	합격
4	39.0	15.3	합격
5	38.5	15.2	합격

부 품 재 질

자켓트	튜브	결합금속구	패킹
POLYESTER	POLYURTHANE	AL-ALLOY	NBR

원본대조필

제 202000624 호

형 식 승 인 서

신청인 성 명 : 조기영
상 호 : (주)대성기계
사업장주소 : 경기도 김포시 대곶면 율마로211번길 103

소방시설설치 · 유지및안전관리에관한법률 제36조제1항 · 제37조제1항 및 소방용품의품질관리등에관한규칙 제8조 · 제9조제3항에 따라 다음과 같이 아래 소방용품의 형식을 승인합니다.

1. 품 명 소방호스
2. 형 식 사용압 2.0 MPa, 호칭40, 이중, 소방자동차용, 합성수지내장, 평직, 나사식
3. 형식승인번호 호20-5
4. 조 건
5. 비 고

2020 년 06 월 03 일

한국소방산업기술원

원본대조필

검 사 성 적 서

제 품 명	소방호스(이중)	규 격	40A
형식승인번호	호20-5	모 델 명	DSM-DHT-40

시험항목	검사기준	검사결과			판정
비틀림(°/m)	1 m 당 200° 이하일 것.	적합	적합	적합	합격
비틀어짐	0.1 MPa 수압을 가한 호스를 기준에서 2.0 MPa 가하였을 때 비틀어짐이 750 mm 이하일 것.	적합	적합	적합	합격
신장률	0.1 MPa 수압을 가한 호스를 기준에서 2.0 MPa 가하였을 때 신장률이 10% 이하일 것.	적합	적합	적합	합격
중량	1 m 당 350 g 이하일 것.	적합	적합	적합	합격
내압력	4.0 MPa에서 누수가 없을 것.	적합	적합	적합	합격
밀착강도	경사, 위사 5.4 N 이상일 것.	적합	적합	적합	합격

치수검사

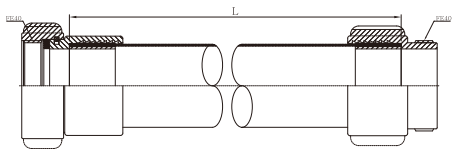

NO	D(mm)	L(m)	판정
SPEC	38~41	15~16.5	
1	39.0	15.2	합격
2	39.0	15.3	합격
3	38.5	15.2	합격
4	39.0	15.3	합격
5	38.5	15.2	합격

부품재질

자켓트	튜브	결합금속구	패킹
POLYESTER	POLYURTHANE	AL-ALLOY	NBR

원본대조필

주 식 회 사 대 성 기 계

제 2011-03-093 호

형 식 승 인 서

신청인 성 명 : 조기영

상 호 : (주)대성기계

사업장주소 : 경기 김포시 대곶면 거물대리 309-1

소방시설설치유지및안전관리에관한법률 제36조제1항 · 제37조제1항 및 소방용기계 · 기구의 형식승인등에관한규칙 제9조 · 제12조제1항의 규정에 의하여 다음과 같이 그 형식을 승인 합니다.

1. 종 별 소방호스

2. 형 식 사용압2.0MPa,호칭65,소방자동차용,합성수지내장,이중자켓트,평직

3. 형식승인번호 호11-1

4. 부 관

5. 비 고

2011 년 03 월 04 일

한 국 소 방 산 업 기 술 원 원 장

원본대조필

검 사 성 적 서

제 품 명	소방호스(이중)	규 격	65A
형식승인번호	호11-1	모 델 명	DSM-DHT-65

시험항목	검사기준	검사결과			판정
비틀림(°/m)	1 m 당 140° 이하일 것.	적합	적합	적합	합격
비틀어짐	0.1 MPa 수압을 가한 호스를 기준에서 2.0 MPa 가하였을 때 비틀어짐이 750 mm 이하일 것.	적합	적합	적합	합격
신장률	0.1 MPa 수압을 가한 호스를 기준에서 2.0 MPa 가하였을 때 신장률이 10% 이하일 것.	적합	적합	적합	합격
중량	1 m 당 650 g 이하일 것.	적합	적합	적합	합격
내압력	4.0 MPa에서 누수가 없을 것.	적합	적합	적합	합격
밀착강도	경사, 위사 5.4 N 이상일 것.	적합	적합	적합	합격

치수검사

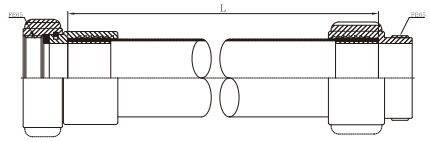

NO	D(mm)	L(m)	판정
SPEC	63.5~66.5	15~16.5	
1	64.0	15.3	합격
2	64.5	15.2	합격
3	64.5	15.2	합격
4	64.5	15.3	합격
5	64.0	15.3	합격

부품재질

자켓트	튜브	결합금속구	패킹
POLYESTER	POLYURTHANE	AL-ALLOY	NBR

원본대조필

주 식 회 사 대 성 기 계

제 202000625 호

형 식 승 인 서

신청인 성 명 : 조기영
상 호 : (주)대성기계
사업장주소 : 경기도 김포시 대곶면 율마로211번길 103

소방시설설치 · 유지및안전관리에관한법률 제36조제1항 · 제37조제1항 및 소방용품의품질관리등에관한규칙 제8조 · 제9조제3항에 따라 다음과 같이 아래 소방용품의 형식을 승인합니다.

1. 품 명 소방호스
2. 형 식 사용압 2.0 MPa, 호칭65, 이중, 소방자동차용, 합성수지내장, 평직, 나사식
3. 형식승인번호 호20-6
4. 조 건
5. 비 고

2020 년 06 월 03 일

한국소방산업기술원

원본대조필

검 사 성 적 서

제 품 명	소방호스(이중)	규 격	65A
형식승인번호	호20-6	모 델 명	DSM-DHT-65

시험항목	검사기준	검사결과			판정
비틀림(°/m)	1 m 당 140° 이하일 것.	적합	적합	적합	합격
비틀어짐	0.1 MPa 수압을 가한 호스를 기준에서 2.0 MPa 가하였을 때 비틀어짐이 750 mm 이하일 것.	적합	적합	적합	합격
신장률	0.1 MPa 수압을 가한 호스를 기준에서 2.0 MPa 가하였을 때 신장률이 10% 이하일 것.	적합	적합	적합	합격
중량	1 m 당 650 g 이하일 것.	적합	적합	적합	합격
내압력	4.0 MPa에서 누수가 없을 것.	적합	적합	적합	합격
밀착강도	경사, 위사 5.4 N 이상일 것.	적합	적합	적합	합격

치수검사

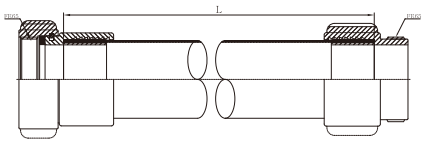

NO	D(mm)	L(m)	판정
SPEC	63.5~66.5	15~16.5	
1	64.0	15.3	합격
2	64.5	15.2	합격
3	64.5	15.2	합격
4	64.5	15.3	합격
5	64.0	15.3	합격

부품재질

자켓트	튜브	결합금속구	패킹
POLYESTER	POLYURTHANE	AL-ALLOY	NBR

원본대조필

제 202100996 호

형 식 승 인 서

신청인 성 명 : 조기영
상 호 : (주)대성기계
사업장주소 : 경기도 김포시 대곶면 율마로211번길 103

「화재예방, 소방시설 설치·유지 및 안전관리에 관한 법률」 제36조제1항·제10항 및 제37조제1항 및 「소방용품의 품질관리 등에 관한 규칙」 제8조·제9조 제3항에 따라 다음과 같이 소방용품의 형식을 승인합니다.

1. 품 명 옥외소화전
2. 형 식 호칭100, B형, 지상용
3. 형식승인번호 옥외19-2-1
4. 조 건
5. 비 고 옥외19-2

2021 년 09 월 02 일

한국소방산업기술원

원본대조필

검 사 성 적 서

제 품 명	옥외소화전	규 격	100A
형식승인번호	옥외19-2-1	모 델 명	DSM-OH-100

시험항목	검사기준	검사결과			판정
나사검사	FE65(GO게이지 원활이 체결될 것. NO게이지 1회전반 이전에 멈출 것.)	적합	적합	적합	합격
표면검사	표면에 기포 및 결점이 없을 것.	적합	적합	적합	합격
작동검사	원활히 작동할 것.	적합	적합	적합	합격
표시사항	표시사항이 선명하게 표시될 것.	적합	적합	적합	합격
조립검사	상호간 밀착되어 조립될 것.	적합	적합	적합	합격
내압시험	시트압 1.5 MPa에서 누수가 없을 것.	적합	적합	적합	합격
	내압 2.0 MPa에서 누수가 없을 것	적합	적합	적합	합격

치수검사

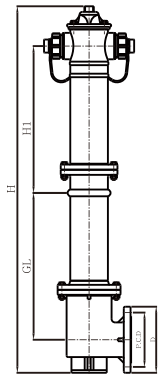

NO	P.C.D	D	GL	H1	H	판정
SPEC	185 ±1	225 ±2	650 ±5	500 +2	1400 ±10	
1	185.2	225.3	650.6	500.6	1401.8	합격
2	185.1	225.2	650.8	500.3	1401.3	합격
3	185.2	225.3	650.6	500.5	1400.9	합격
4	185.2	225.3	650.8	500.6	1400.8	합격
5	185.1	225.3	650.5	500.6	1401.2	합격

부품재질

상, 중, 하체, 커버	조정너트 연결구, 캡	디스크, 변좌 와샤	밸브대	패킹	오링
GCD450	SILICON BRONZE	SILICON BRONZE	SS490	NBR	NBR

원본대조필

주 식 회 사 대 성 기 계

검 사 성 적 서

제 품 명	옥외소화전	규 격	100A
형식승인번호	옥외19-2-1	모 델 명	DSM-OH-100L

시험항목	검사기준	검사결과			판정
나사검사	FE65(GO게이지 원활이 체결될 것. NO게이지 1회전반 이전에 멈출 것.)	적합	적합	적합	합격
표면검사	표면에 기포 및 결점이 없을 것.	적합	적합	적합	합격
작동검사	원활히 작동할 것.	적합	적합	적합	합격
표시사항	표시사항이 선명하게 표시될 것.	적합	적합	적합	합격
조립검사	상호간 밀착되어 조립될 것.	적합	적합	적합	합격
내압시험	시트압 1.5 MPa에서 누수가 없을 것.	적합	적합	적합	합격
	내압 2.0 MPa에서 누수가 없을 것	적합	적합	적합	합격

치수검사

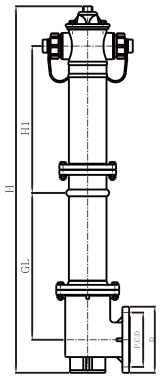

NO	P.C.D	D	GL	H1	H	판정
SPEC	185 ±1	225 ±2	1110 ±5	500 +2	1860 ±10	
1	185.2	225.3	1110.9	500.6	1861.2	합격
2	185.1	225.2	1110.8	500.3	1860.7	합격
3	185.2	225.3	1111.3	500.5	1860.9	합격
4	185.2	225.3	1110.8	500.6	1861.2	합격
5	185.1	225.3	1110.9	500.6	1861.2	합격

부품재질

상, 중, 하체, 커버	조정너트 연결구, 캡	디스크, 변좌 와샤	밸브대	패킹	오링
GCD450	SILICON BRONZE	SILICON BRONZE	SS490	NBR	NBR

원본대조필

주 식 회 사 대 성 기 계

제 201800741 호

형 식 승 인 서

신청인 성 명 : 조기영
상 호 : (주)대성기계
사업장주소 : 경기도 김포시 대곶면 율마로211번길 103

소방시설설치 · 유지및안전관리에관한법률 제36조제1항 · 제37조제1항 및 소방용품의품질관리등에관한규칙 제8조 · 제9조제3항에 따라 다음과 같이 아래 소방용품의 형식을 승인합니다.

1. 품 명 옥외소화전
2. 형 식 호칭 100, F형, 지하용
3. 형식승인번호 옥외14-3-1
4. 조 건
5. 비 고 옥외14-3

2018 년 08 월 23 일

한국소방산업기술원

원본대조필

검 사 성 적 서

제 품 명	옥외소화전(지하식)	규 격	100A
형식승인번호	옥외14-3-1	모 델 명	DSM-UH-100

시험항목	검사기준	검사결과			판정
나사검사	FE65(GO게이지 원활이 체결될 것. NO게이지 1회전반 이전에 멈출 것.)	적합	적합	적합	합격
표면검사	표면에 기포 및 결점이 없을 것.	적합	적합	적합	합격
작동검사	원활히 작동할 것.	적합	적합	적합	합격
표시사항	표시사항이 선명하게 표시될 것.	적합	적합	적합	합격
조립검사	상호간 밀착되어 조립될 것.	적합	적합	적합	합격
내압시험	시트압 1.5 MPa에서 누수가 없을 것.	적합	적합	적합	합격
	내압 2.0 MPa에서 누수가 없을 것	적합	적합	적합	합격

치수검사

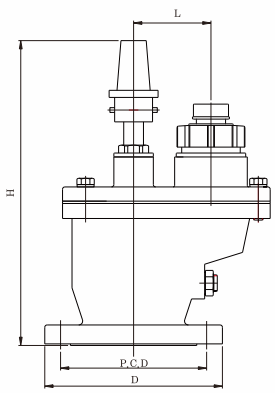

NO	P.C.D	D	L	H	판정
SPEC	185 ±1	225 ±2	98 ±2	393 ±5	
1	185.2	225.3	98.2	393.6	합격
2	185.1	225.2	98.2	393.5	합격
3	185.2	225.3	98.3	393.5	합격
4	185.2	225.3	98.2	393.8	합격
5	185.1	225.3	98.3	393.6	합격

부품재질

아래본체, 윗본체	연결구	디스크, 변좌	밸브대	패킹	오링
GC200	SILICON BRONZE	SILICON BRONZE	C3771	NBR	NBR

주 식 회 사 대 성 기 계

검 사 성 적 서

제 품 명	송수구 E형	규 격	100AX65AX65A
형식승인번호		검 사 자	DSM-FC-E-100

시험항목	검사기준	검사결과			판정
표면검사	표면에 기포 및 결점이 없을 것. 연마작업이 균일하게 될 것.	적합	적합	적합	합격
나사검사	FE65 플러그게이지 (GO게이지 원활이 체결될 것. NO게이지 1회전반 이전에 멈출 것.)	적합	적합	적합	합격
	PT4" 플러그게이지 기준에 적합하게 체결이 될 것.	적합	적합	적합	합격
표시사항	표시사항이 선명하게 표시될 것.	적합	적합	적합	합격
작동검사	시트를 누른 후 신속히 복원될 것. 조임링이 원활이 회전할 것.	적합	적합	적합	합격
내압검사	시트압 1.5 MPa에서 누수가 없을 것.	적합	적합	적합	합격
	내압 2.0 MPa에서 누수가 없을 것	적합	적합	적합	합격

치수검사

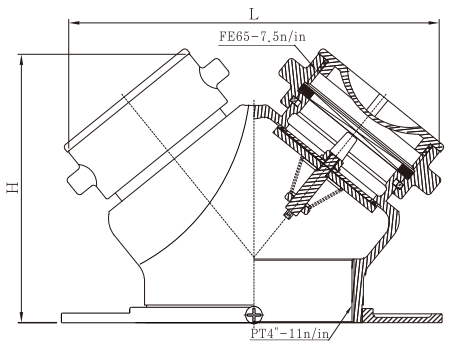

NO	L	H	판정
SPEC	204 ±5	142 ±5	
1	204.6	142.5	합격
2	204.7	142.5	합격
3	204.6	142.6	합격
4	204.7	142.7	합격
5	204.6	142.5	합격

부품재질

몸체	조임링	디스크	패킹	오링
SILICON BRONZE	SILICON BRONZE	STS304	NBR	NBR

주 식 회 사 대 성 기 계

검 사 성 적 서

제 품 명	송수구 F형	규 격	100A
형식승인번호		모 델 명	DSM-FC-F-100

시험항목	검사기준	검사결과			판정
표면검사	표면에 기포 및 결점이 없을 것. 연마작업이 균일하게 될 것.	적합	적합	적합	합격
나사검사	FE65 플러그게이지 (GO게이지 원활이 체결될 것. NO게이지 1회전반 이전에 멈출 것.	적합	적합	적합	합격
	PT4" 플러그게이지 기준에 적합 하게체결이 될 것.	적합	적합	적합	합격
표시사항	표시사항이 선명하게 표시될 것.	적합	적합	적합	합격
작동검사	디스크를누른 후 신속히복원될것. 조임링이 원활이 회전할 것.	적합	적합	적합	합격
내압검사	시트압 1.5 MPa에서 누수가없을 것.	적합	적합	적합	합격
	내압 2.0 MPa 에서 누수가 없을 것	적합	적합	적합	합격

치수검사

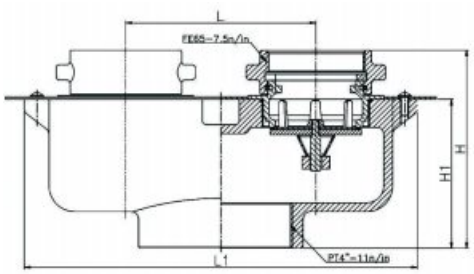

NO	H	H1	L	L1	판정
SPEC	157±3	118±1	150±1	308±3	
1	157.6	118.2	150.2	308.3	합격
2	157.5	118.1	150.1	308.5	합격
3	157.5	118.1	150.1	308.5	합격
4	157.6	118.2	150.2	308.5	합격
5	157.7	118.2	150.2	308.3	합격

부품재질

몸체	시트링	조임링	디스크	패킹	오링
GC200	SILICON BRONZE	SILICON BRONZE	STS304	NBR	NBR

원본대조필

주식회사 대성기계

검 사 성 적 서

제 품 명	송수구 F형	규 격	100A
형식승인번호		모 델 명	DSM-FC-F-100N

시험항목	검사기준	검사결과			판정
표면검사	표면에 기포 및 결점이 없을 것. 연마작업이 균일하게 될 것.	적합	적합	적합	합격
나사검사	FE65 플러그게이지 (GO게이지 원활이 체결될 것. NO게이지 1회전반 이전에 멈출 것.	적합	적합	적합	합격
	PT4" 플러그게이지 기준에 적합 하게 체결이 될 것.	적합	적합	적합	합격
표시사항	표시사항이 선명하게 표시될 것.	적합	적합	적합	합격
작동검사	디스크를누른 후 신속히복원될것. 조임링이 원활이 회전할 것.	적합	적합	적합	합격
내압검사	시트압 1.5MPa 에서 누수가없을 것.	적합	적합	적합	합격
	내압 2.0 MPa 에서 누수가 없을 것	적합	적합	적합	합격

치수검사

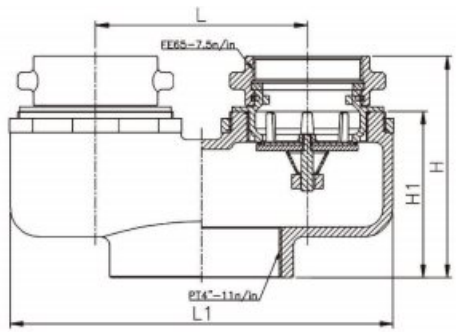

NO	H	H1	L	L1	판정
SPEC	157±3	118±1	150±1	271±3	
1	157.3	118.3	150.2	271.2	합격
2	157.5	118.2	150.2	271.2	합격
3	157.5	118.3	150.3	271.3	합격
4	157.6	118.2	150.2	271.3	합격
5	157.5	118.2	150.3	271.3	합격

부품재질

몸체	시트링	조임링	디스크	패킹	오링
GC200	SILICON BRONZE	SILICON BRONZE	STS304	NBR	NBR

원본대조필

주식회사 대성기계

검 사 성 적 서

제 품 명	송수구 C형	규 격	80A
형식승인번호		모 델 명	DSM-FC-C-80

시험항목	검사기준	검사결과			판 정
표면검사	표면에 기포 및 결접이 없을 것. 연마작업이 균일하게 될 것.	적합	적합	적합	합격
나사검사	FE65 플러그게이지 (GO게이지 원활이 체결될 것. NO게이지 1회전반 이전에 멈출 것.	적합	적합	적합	합격
	PT3" 링게이지 기준에 적합하게 체결이 될 것.	적합	적합	적합	합격
표시사항	표시사항이 선명하게 표시될 것.	적합	적합	적합	합격
작동검사	시트를 누른 후 신속히 복원될 것. 조임링이 원활이 회전할 것.	적합	적합	적합	합격
내압검사	시트압 1.5 MPa에서 누수가 없을 것.	적합	적합	적합	합격
	내압 2.0 MPa에서 누수가 없을 것	적합	적합	적합	합격

치수검사

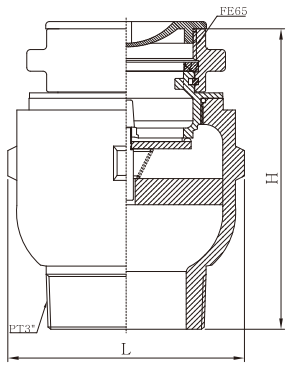

NO	L	H	판 정
SPEC	131 ±3	167 ±3	
1	131.3	167.5	합격
2	131.5	167.6	합격
3	131.5	167.2	합격
4	131.6	167.3	합격
5	131.3	167.5	합격

부품재질

몸체	시트링	조임링	디스크	패킹	오링
GC200	SILICON BRONZE	SILICON BRONZE	STS304	NBR	NBR

주 식 회 사 대 성 기 계

제 202001339 호

형 식 승 인 서

신청인 성 명 : 조기영
상 호 : (주)대성기계
사업장주소 : 경기도 김포시 대곶면 율마로211번길 103

「화재예방, 소방시설 설치 · 유지 및 안전관리에 관한 법률」 제36조제1항 · 제10항 및 제37조제1항 및 「소방용품의 품질관리 등에 관한 규칙」 제8조 · 제9조 제3항에 따라 다음과 같이 소방용품의 형식을 승인합니다.

1. 품 명 완강기
2. 형 식 치차식, 최대사용하중 1 500 N, 로프길이 6 m ~ 45 m
3. 형식승인번호 완20-2
4. 조 건
5. 비 고

2020 년 12 월 02 일

한국소방산업기술원

원본대조필

검 사 성 적 서

제 품 명	완강기	규 격	6 ~ 45 m
형식승인번호	완20-2	모 델 명	DS-DLL-1

시험항목	검사기준	검사결과			판정
외관검사	표면상태 확인 것.	적합	적합	적합	합격
조립검사	조립 상태 확인할 것.	적합	적합	적합	합격
작동검사	하중(25 kg, 75 kg, 150 kg)에서 강하속도가 16~ 50 cm/s 일 것.	적합	적합	적합	합격
충격시험	강하 반대방향으로 0.5 m 높이에서 충격하중으로 낙하시켰을 때 파괴, 균열, 변형이 없을 것.	적합	적합	적합	합격
표시사항	표시사항이 기술기준에 적합할 것.	적합	적합	적합	합격
강도시험	로프 : 하중 3,900 N 이상없을 것. 벨트 : 하중 6,500 N 이상없을 것.	적합	적합	적합	합격

치수검사

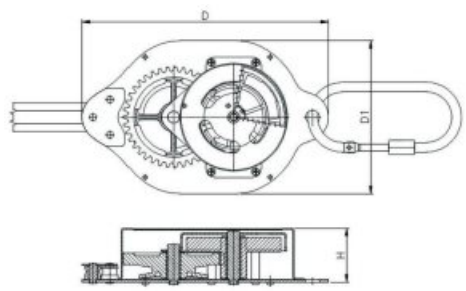

NO	D	D1	H	판정
SPEC	247 ±1	153 ±1	54 ±1	
1	247.2	153.2	54.3	합격
2	247.3	153.2	54.2	합격
3	247.2	153.3	54.2	합격
4	247.2	153.2	54.3	합격
5	247.3	153.2	54.3	합격

부품재질

하판, 속케이스, 커버 등	패드	로프	벨트
SS400	C3604	와이어 로프소선 : 스틸 외장 : 폴리에스터	폴리에스터

원본대조필

제 201701091 호

형 식 승 인 서

신청인 성 명 : 조기영
상 호 : (주)대성기계
사업장주소 : 경기도 김포시 대곶면 율마로211번길 103

소방시설설치 · 유지및안전관리에관한법률 제36조제1항 · 제37조제1항 및 소방용품의품질관리등에관한규칙 제8조 · 제9조제3항에 따라 다음과 같이 아래 소방용품의 형식을 승인합니다.

1. 품 명 완강기지지대
2. 형 식 내벽 부착형, 최대사용하중 1 500 N, 회전각도 180 °
3. 형식승인번호 지지17-10
4. 조 건
5. 비 고

2017 년 10 월 31 일

한국소방산업기술원

원본대조필

검 사 성 적 서

제 품 명	완강기지지대	규 격	1단 / 4구
형식승인번호	지지17-10	모 델 명	DSM-DLH-1

시험항목	검사기준	검사결과			판정
외관검사	표면상태 확인	적합	적합	적합	합격
도장검사	표면에 고르게 분체도장 될 것.	적합	적합	적합	합격
작동검사	각도별 작동 확인	적합	적합	적합	합격
표시사항	표시사항이 선명하게 표시될 것.	적합	적합	적합	합격
인장강도	5 000 N / 5분을 가해도 이상 없을 것.	적합	적합	적합	합격
충격시험	1 500 N 으로 1.5m 자유낙하	적합	적합	적합	합격

치수검사

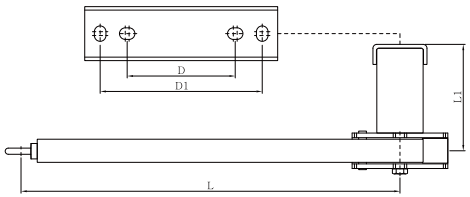

NO	D	D1	L1	L	판정
SPEC	140 ±1	210 ±1	138±3	491 ±3	
1	140.1	210.1	138.2	491.5	합격
2	140.1	210.1	138.2	491.5	합격
3	140.1	210.1	138.2	491.6	합격
4	140.1	210.1	138.2	491.7	합격
5	140.1	210.1	138.2	491.5	합격

부품재질

브라켓	지지대	고정핀	고정볼트
SS400	SPSR 400	SS400	SS400

원본대조필

제 201701172 호

형 식 승 인 서

신청인 성 명 : 조기영
상 호 : (주)대성기계
사업장주소 : 경기도 김포시 대곶면 율마로211번길 103

소방시설설치 · 유지및안전관리에관한법률 제36조제1항 · 제37조제1항 및 소방용품의품질관리등에관한규칙 제8조 · 제9조제3항에 따라 다음과 같이 아래 소방용품의 형식을 승인합니다.

1. 품 명 완강기지지대
2. 형 식 내벽 부착형, 최대사용하중 1 500 N, 회전각도 310°
3. 형식승인번호 지지17-12
4. 조 건
5. 비 고

2017 년 11 월 22 일

한국소방산업기술원

원본대조필

검 사 성 적 서

제 품 명	완강기지지대	규 격	2단 / 4구
형식승인번호	지지17-12	모 델 명	DSM-DLH-2

시험항목	검사기준	검사결과			판정
외관검사	표면상태 확인	적합	적합	적합	합격
도장검사	표면에 고르게 분체도장 될 것.	적합	적합	적합	합격
작동검사	각도별 작동 확인	적합	적합	적합	합격
표시사항	표시사항이 선명하게 표시될 것.	적합	적합	적합	합격
인장강도	5 000 N / 5분을 가해도 이상 없을 것.	적합	적합	적합	합격
충격시험	1500 N으로 1.5m 자유낙하	적합	적합	적합	합격

치수검사

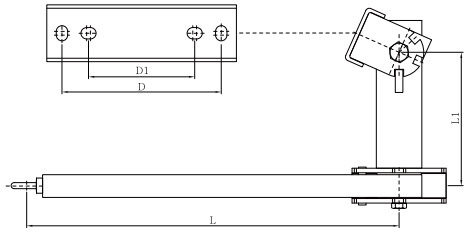

NO	D	D1	L1	L	판정
SPEC	140 ±1	210 ±1	176±3	491 ±3	
1	140.1	210.1	176.3	491.5	합격
2	140.1	210.1	176.5	491.5	합격
3	140.1	210.1	176.5	491.6	합격
4	140.1	210.1	176.3	491.7	합격
5	140.1	210.1	176.5	491.5	합격

부품재질

브라켓	지지대	고정핀	고정볼트
SS400	SPSR 400	SS400	SS400

원본대조필

제 201701092 호

형 식 승 인 서

신청인 성 명 : 조기영
상 호 : (주)대성기계
사업장주소 : 경기도 김포시 대곶면 율마로211번길 103

소방시설설치 · 유지및안전관리에관한법률 제36조제1항 · 제37조제1항 및 소방용품의품질관리등에관한규칙 제8조 · 제9조제3항에 따라 다음과 같이 아래 소방용품의 형식을 승인합니다.

1. 품 명 완강기지지대
2. 형 식 바닥 부착형, 최대사용하중 1 500 N, 회전각도 360°
3. 형식승인번호 지지17-11
4. 조 건
5. 비 고

2017 년 10 월 31 일

한국소방산업기술원

원본대조필

검 사 성 적 서

제 품 명	완강기지지대	규 격	스탠드 / 4구
형식승인번호	지지17-11	모 델 명	DSM-DLH-S1

시험항목	검사기준	검사결과			판정
외관검사	표면상태 확인	적합	적합	적합	합격
도장검사	표면에 고르게 분체도장 될 것.	적합	적합	적합	합격
작동검사	각도별 작동 확인	적합	적합	적합	합격
표시사항	표시사항이 선명하게 표시될 것.	적합	적합	적합	합격
인장강도	5000 N / 5분	적합	적합	적합	합격
충격시험	1 500 N으로 1.5m 자유낙하	적합	적합	적합	합격

치수검사

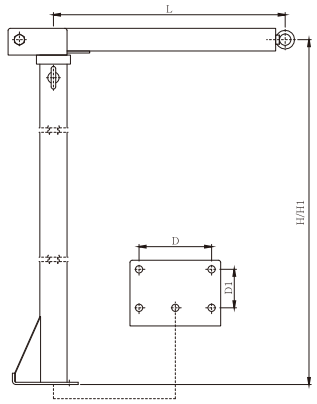

NO	D	D1	L	H/H1	판정
SPEC	145 ±1	85 ±1	511±3	1030/ 1444 ±3	
1	145.1	85.1	511.5	1030 .5/ 1444.6	합격
2	145.1	85.1	511.3	1030 .8/ 1444.8	합격
3	145.1	85.1	511.5	1030 .6/ 1444.6	합격
4	145.1	85.1	511.3	1030 .5/ 1444.5	합격
5	145.1	85.1	511.5	1030 .5/ 1444.5	합격

부품재질

브라켓	지지대 고정부	지지대	고정볼트
SS400	SPSR 400	SPSR 400	SS400

원본대조필

제 201900322 호

형 식 승 인 서

신청인 성 명 : 조기영
상 호 : (주)대성기계
사업장주소 : 경기도 김포시 대곶면 율마로211번길 103

소방시설설치 · 유지및안전관리에관한법률 제36조제1항 · 제37조제1항 및 소방용품의품질관리등에관한규칙 제8조 · 제9조제3항에 따라 다음과 같이 아래 소방용품의 형식을 승인합니다.

1. 품 명 기동용압력스위치
2. 형 식 호칭압력 1.0 MPa, 전자식, DC 24 V
3. 형식승인번호 압19-4
4. 조 건
5. 비 고

2019 년 04 월 10 일

한국소방산업기술원

원본대조필

검 사 성 적 서

제 품 명	기동용압력스위치	규 격	1.0 MPa
형식승인번호	압19-4	모 델 명	DSM-PS10

시험항목	검사기준	검사결과			판정
내압시험	내압력 2.0 MPa 5분간 가한 후 누수 또는 변형 등을 확인할 것.	적합	적합	적합	합격
표시사항	기준에 적합여부를 확인할 것.	적합	적합	적합	합격
외관검사	표면에 결점, 조립상태 확인할 것. PT1/2" 게이지 검사할 것.	적합	적합	적합	합격
작동시험	작동압력범위 25%, 50%, 75% 조정압력지시 오차 5% 이내일 것.	적합	적합	적합	합격
단자부 강도시험	단자부 나사에 시험 토오크를 5초 가한 후 나사부 파손, 마모, 고장 등 여부 확인할 것.	적합	적합	적합	합격
충격시험	높이 50cm에서 두께 3cm, 한변 40cm 이상의 나무위에 1회 낙하 후 접점 손상 및 기능에 적합할 것.	적합	적합	적합	합격
절연저항 시험	단자와 외함과의 직류 500 V의 절연저항계 20MΩ 이상이어야 함.	적합	적합	적합	합격
절연내역 시험	전압을 서서히 상승시켜 실효전압 500V의 교류전압을 1분간 가하여 이상이 없을 것.	적합	적합	적합	합격

치수검사

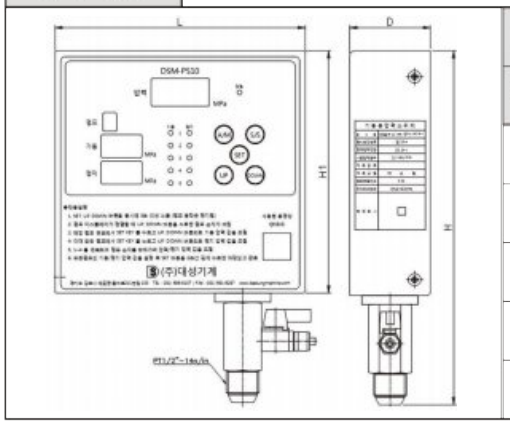

NO	L	D	H1	H	판정
SPEC	163±2	52±2	156±3	226±3	
1	163.2	51.8	156.5	226.3	합격
2	163.2	51.9	156.5	226.5	합격
3	163.3	51.8	156.7	226.5	합격
4	163.2	51.9	156.7	226.3	합격
5	163.3	51.8	156.5	226.5	합격

부품재질

케이스/노즐	압력센서	밸브/볼트류
STS304	CERAMICS	SS400

원본대조필

주 식 회 사 대 성 기 계

제 201900323 호

형 식 승 인 서

신청인 성 명 : 조기영
상 호 : (주)대성기계
사업장주소 : 경기도 김포시 대곶면 율마로211번길 103

소방시설설치 · 유지및안전관리에관한법률 제36조제1항 · 제37조제1항 및 소방용품의품질관리등에관한규칙 제8조 · 제9조제3항에 따라 다음과 같이 아래 소방용품의 형식을 승인합니다.

1. 품 명 기동용압력스위치
2. 형 식 호칭압력 2.0 MPa, 전자식, DC 24 V
3. 형식승인번호 압19-5
4. 조 건
5. 비 고

2019 년 04 월 10 일

한국소방산업기술원

원본대조필

검 사 성 적 서

제 품 명	기동용압력스위치	규 격	2.0 MPa
형식승인번호	압19-5	모 델 명	DSM-PS20

시험항목	검사기준	검사결과			판정
내압시험	내압력 4.0 MPa 5분간 가한 후 누수 또는 변형 등을 확인할 것.	적합	적합	적합	합격
표시사항	기준에 적합여부를 확인할 것.	적합	적합	적합	합격
외관검사	표면에 결점, 조립상태 확인할 것. PT1/2" 게이지 검사할 것.	적합	적합	적합	합격
작동시험	작동압력범위 25%, 50%, 75% 조정압력지시 오차 5% 이내일 것.	적합	적합	적합	합격
단자부 강도시험	단자부 나사에 시험 토오크를 5초 가한 후 나사부 파손, 마모, 고장 등 여부 확인할 것.	적합	적합	적합	합격
충격시험	높이 50 cm에서 두께 3 cm, 한변 40 cm 이상의 나무위에 1회 낙하 후 접점 손상 및 기능에 적합할 것.	적합	적합	적합	합격
절연저항 시험	단자와 외함과의 직류 500 V의 절연저항계 20 MΩ 이상이어야 함.	적합	적합	적합	합격
절연내역 시험	전압을 서서히 상승시켜 실효전압 500 V의 교류전압을 1분간 가하여 이상이 없을 것.	적합	적합	적합	합격

치수검사

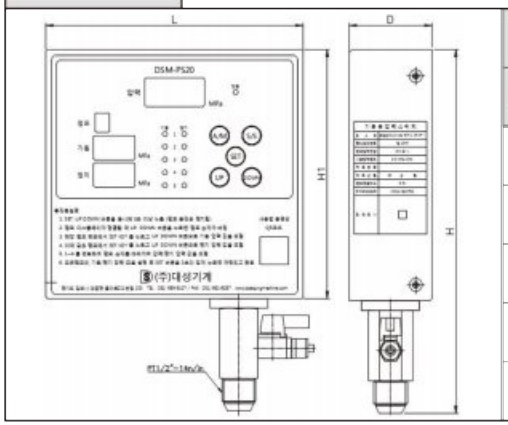

NO	L	D	H1	H	판정
SPEC	163±2	52±2	156±3	226±3	
1	163.3	51.8	156.5	226.5	합격
2	163.2	51.9	156.7	226.3	합격
3	163.3	51.9	156.7	226.5	합격
4	163.3	51.8	156.5	226.5	합격
5	163.2	51.9	156.5	226.3	합격

부품재질

케이스/노즐	압력센서	밸브/볼트류
STS304	CERAMICS	SS400

원본대조필

주식회사 대성기계

제 201900667 호

KFI 인 정 서

신청인 성 명 : 조기영
상 호 : (주)대성기계
사업장주소 : 경기도 김포시 대곶면 율마로211번길 103

KFI인정등에관한규칙 제7조제1항의 규정에 의하여 다음과 같이 KFI인정을 합니다

1. 품 명 소방용 수격흡수기

2. 형 식 호칭 40,50,65,80,100,125,150, 스프링형, 사용압력 범위 1.0 MPa 이하, 최대수격압 2.0MPa

3. KFI 인정번호 수격19-10

4. 부 관

5. 비 고

2019 년 07 월 09 일

한국소방산업기술원 원장

원본대조필

제 201901200 호

KFI 인 정 서

신청인 성 명 : 조기영
상 호 : (주)대성기계
사업장주소 : 경기도 김포시 대곶면 율마로211번길 103

KFI인정등에관한규칙 제7조제1항의 규정에 의하여 다음과 같이 KFI인정을 합니다

1. 품 명 소방용 수격흡수기

2. 형 식 호칭 200, 스프링형, 사용압력범위 1.0 MPa 이하, 최대수격압 2.0MPa

3. KFI 인정번호 수격19-18

4. 부 관

5. 비 고

2019 년 11 월 22 일

한국소방산업기술원 원장

원본대조필

검 사 성 적 서

제 품 명	수격방지기(플랜지형)	규 격	10K – 40A, 50A, 65A, 80A, 100A, 125A, 150A, 200A
형식승인번호	40A~150 수격19-10 200A 수격19-18	모 델 명	DSM-WHF-40, 50, 65, 80, 100, 125, 150, 200

시험항목	검사기준	검사결과			판 정
표면검사	표면에 기포 및 결점이 없을 것.	적합	적합	적합	합격
도장검사	표면 고르게 도장일 될 것.	적합	적합	적합	합격
표시사항	표시사항이 선명하게 표시될 것.	적합	적합	적합	합격
기밀시험	40℃ 물에 잠기도록하고 기포 발생이 없어야 한다.	적합	적합	적합	합격
내압시험	내압 2.0 MPa에서 누수가 없을 것.	적합	적합	적합	합격

치수검사

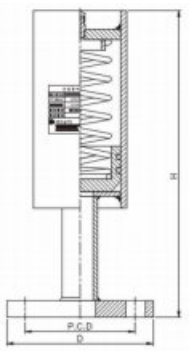

40A, 50A

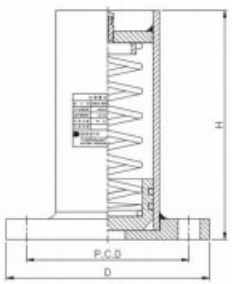

65A~200A

규격	P.C.D	D	H
40A	105	140	295
50A	120	150	295
65A	140	175	198
80A	150	185	198
100A	175	210	198
125A	210	150	200
150A	240	280	202
200A	290	330	202

부품재질

몸체	스프링	피스톤
SS275	SS275	A6061

원본대조필

주 식 회 사 대 성 기 계

제 202101409 호

KFI 인 정 서

신청인 성 명 : 조기영
상 호 : (주)대성기계
사업장주소 : 경기도 김포시 대곶면 율마로211번길 103

KFI인정 등에 관한 규칙 제7조제1항의 규정에 의하여 다음과 같이 KFI인정을 합니다.

1. 품 명 소방용 수격흡수기

2. 형 식 호칭 40,50, 스프링형, 사용압력범위 1.0 Mpa 이하, 최대수격압 2.0 MPa

3. KFI 인정번호 수격21-10

4. 부 관

5. 비 고

2021 년 12 월 24 일

한국소방산업기술원 원장

원본대조필

제 202101227 호

KFI 인 정 서

신청인 성 명 : 조기영
상 호 : (주)대성기계
사업장주소 : 경기도 김포시 대곶면 율마로211번길 103

KFI인정 등에 관한 규칙 제7조제1항의 규정에 의하여 다음과 같이 KFI인정을 합니다.

1. 품 명 소방용 수격흡수기

2. 형 식 호칭65, 80, 100, 125, 150, 200, 스프링형, 사용압력범위 1.0 MPa 이하, 최대수격압 2.0 MPa

3. KFI 인정번호 수격21-5

4. 부 관

5. 비 고

2021 년 11 월 11 일

한국소방산업기술원 원장

원본대조필

검 사 성 적 서

제 품 명	수격방지기(플랜지)	규 격	10K – 40A, 50A, 65A, 80A, 100A, 125A, 150A, 200A
형식승인번호	40A, 50A 수격21-10 65A~200A 수격21-5	모 델 명	DSM-WH-40, 50, 65, 80, 100, 125, 150 200

시험항목	검사기준	검사결과			판정
표면검사	표면에 기포 및 결점이 없을 것.	적합	적합	적합	합격
도장검사	표면 고르게 도장일 될 것.	적합	적합	적합	합격
표시사항	표시사항이 선명하게 표시될 것.	적합	적합	적합	합격
기밀시험	40℃ 물에 잠기도록하고 기포 발생이 없어야 한다.	적합	적합	적합	합격
내압시험	내압 2.0 MPa 에서 누수가 없을 것.	적합	적합	적합	합격

치수검사

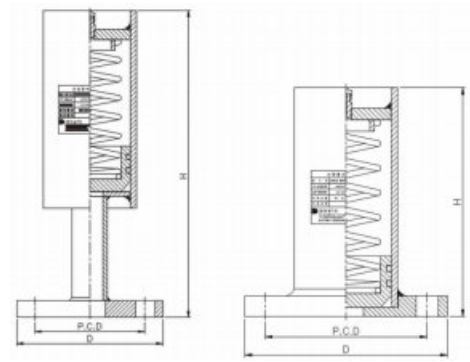

40A, 50A 65A~200A

규격	P.C.D	D	H
40A	105	140	295
50A	120	150	295
65A	140	175	198
80A	150	185	198
100A	175	210	198
125A	210	150	200
150A	240	280	202

부품재질

몸체	스프링	피스톤
SS275	SS275	A6061

원본대조필

제 201901125 호

KFI 인 정 서

신청인 성 명 : 조기영
상 호 : (주)대성기계
사업장주소 : 경기도 김포시 대곶면 율마로211번길 103

KFI인정등에관한규칙 제7조제1항의 규정에 의하여 다음과 같이 KFI인정을 합니다

1. 품 명 소방용 수격흡수기

2. 형 식 호칭 40,50,65,80,100,125,150, 스프링형, 사용압력 범위 1.0 MPa 이하, 최대수격압 2.0 MPa

3. KFI 인정번호 수격19-13

4. 부 관

5. 비 고

2019 년 10 월 29 일

한국소방산업기술원 원장

원본대조필

검 사 성 적 서

제 품 명	수격방지기(그루브형)	규 격	10K – 40A, 50A, 65A, 80A, 100A, 125A, 150A
형식승인번호	수격19-13	모 델 명	DSM-WHG-40, 50, 65, 80, 100, 125, 150

시험항목	검사기준	검사결과			판 정
표면검사	표면에 기포 및 결점이 없을 것.	적합	적합	적합	합격
도장검사	표면 고르게 도장일 될 것.	적합	적합	적합	합격
표시사항	표시사항이 선명하게 표시될 것.	적합	적합	적합	합격
기밀시험	40℃ 물에 잠기도록하고 기포 발생이 없어야 한다.	적합	적합	적합	합격
내압시험	내압 2.0 MPa에서 누수가 없을 것.	적합	적합	적합	합격

치수검사

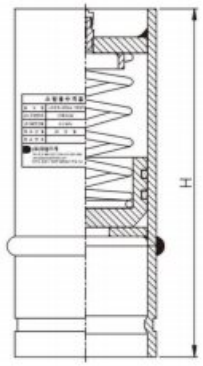

규격	H
40A	219
50A	219
65A	219
80A	220
100A	220
125A	214
150A	214

부품재질

몸체	스프링	피스톤
SS275	SS275	A6061

원본대조필

주 식 회 사 대 성 기 계

제 202101229 호

KFI 인 정 서

신청인 성 명 : 조기영
상 호 : (주)대성기계
사업장주소 : 경기도 김포시 대곶면 율마로211번길 103

KFI인정 등에 관한 규칙 제7조제1항의 규정에 의하여 다음과 같이 KFI인정을 합니다.

1. 품 명 소방용 수격흡수기

2. 형 식 호칭40, 50, 65, 80, 100, 125, 150, 200, 스프링형 , 사용압력범위 1.0 MPa 이하, 최대수격압 2.0 MPa

3. KFI 인정번호 수격21-7

4. 부 관

5. 비 고

2021 년 11 월 11 일

한국소방산업기술원 원장

원본대조필

검 사 성 적 서

제 품 명	수격방지기(그루브형)	규 격	10K – 40A, 50A, 65A, 80A, 100A, 125A, 150A, 200A
형식승인번호	40A~200A 수격21-7	모 델 명	DSM-WHG-40, 50, 65, 80, 100, 125, 150, 200

시험항목	검사기준	검사결과			판정
표면검사	표면에 기포 및 결점이 없을 것.	적합	적합	적합	합격
도장검사	표면 고르게 도장일 될 것.	적합	적합	적합	합격
표시사항	표시사항이 선명하게 표시될 것.	적합	적합	적합	합격
기밀시험	40℃ 물에 잠기도록하고 기포 발생이 없어야 한다.	적합	적합	적합	합격
내압시험	내압 2.0 MPa 에서 누수가 없을 것.	적합	적합	적합	합격

치수검사

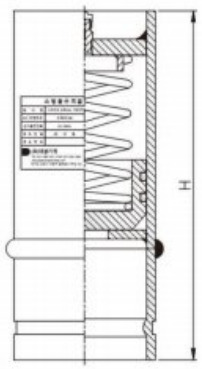

규격	H
40A	219
50A	219
65A	219
80A	220
100A	220
125A	214
150A	214

부품재질

몸체	스프링	피스톤
SS275	SS275	A6061

원본대조필

제 201901143 호

KFI 인 정 서

신청인 성 명 : 조기영
상 호 : (주)대성기계
사업장주소 : 경기도 김포시 대곶면 율마로211번길 103

KFI인정등에관한규칙 제7조제1항의 규정에 의하여 다음과 같이 KFI인정을 합니다

1. 품 명 소방용 수격흡수기

2. 형 식 호칭 32,40,50,65,80, 스프링형, 사용압력범위 1.0 MPa, 최대수격압 2.0 MPa

3. KFI 인정번호 수격19-16

4. 부 관

5. 비 고

2019 년 11 월 05 일

한국소방산업기술원 원장

원본대조필

검 사 성 적 서

제 품 명	수격방지기(나사형)	규 격	10K – 32A, 40A, 50A, 65A, 80A,
형식승인번호	수격19-16	모 델 명	DSM-WHS-32, 40, 50, 65, 80

시험항목	검사기준	검사결과			판 정
표면검사	표면에 기포 및 결점이 없을 것.	적합	적합	적합	합격
도장검사	표면 고르게 도장일 될 것.	적합	적합	적합	합격
표시사항	표시사항이 선명하게 표시될 것.	적합	적합	적합	합격
기밀시험	40℃ 물에 잠기도록하고 기포 발생이 없어야 한다.	적합	적합	적합	합격
내압시험	내압 2.0 MPa 에서 누수가 없을 것.	적합	적합	적합	합격

치수검사

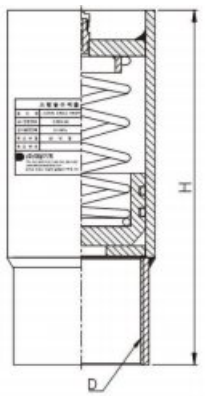

규격	D	H
32A	PT1-1/4"	197
40A	PT1-1/2"	197
50A	PT2"	205
65A	PT2-1/2"	215
80A	PT13"	221

부품재질

몸체	스프링	피스톤
SS275	SS275	A6061

원본대조필

주 식 회 사 대 성 기 계

제 202101228 호

KFI 인 정 서

신청인 성 명 : 조기영
상 호 : (주)대성기계
사업장주소 : 경기도 김포시 대곶면 율마로211번길 103

KFI인정 등에 관한 규칙 제7조제1항의 규정에 의하여 다음과 같이 KFI인정을 합니다.

1. 품 명 소방용 수격흡수기

2. 형 식 호칭32, 40, 50, 65, 80, 스프링형, 사용압력범위 1.0 MPa 이하, 최대수격압 2.0 MPa

3. KFI 인정번호 수격21-6

4. 부 관

5. 비 고

2021 년 11 월 11 일

한국소방산업기술원 원장

원본대조필

검 사 성 적 서

제 품 명	수격방지기(나사형)	규 격	10K – 32A, 40A, 50A, 65A, 80A,
형식승인번호	32A~80A 수격21-6	모 델 명	DSM-WHS-32, 40, 50, 65, 80

시험항목	검사기준	검사결과			판정
표면검사	표면에 기포 및 결점이 없을 것.	적합	적합	적합	합격
도장검사	표면 고르게 도장일 될 것.	적합	적합	적합	합격
표시사항	표시사항이 선명하게 표시될 것.	적합	적합	적합	합격
기밀시험	40℃ 물에 잠기도록하고 기포 발생이 없어야 한다.	적합	적합	적합	합격
내압시험	내압 2.0 MPa 에서 누수가 없을 것.	적합	적합	적합	합격

치수검사

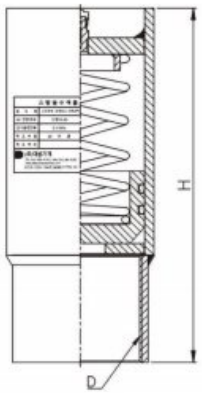

규격	D	H
32A	PT1-1/4"	197
40A	PT1-1/2"	197
50A	PT2"	205
65A	PT2-1/2"	215
80A	PT13"	221

부품재질

몸체	스프링	피스톤
SS275	SS275	A6061

원본대조필

검 사 성 적 서

제 품 명	수격방지기	규 격	10K – 32A, 40A, 50A
모 델 명	DSM-WHS-32, DSM-WHS-40, DSM-WHS-50		

시험항목	검사기준	검사결과			판정
표면검사	표면에 기포 및 결점이 없을 것.	적합	적합	적합	합격
도장검사	표면 고르게 도장일 될 것.	적합	적합	적합	합격
나사검사	PT 플러그게이지 기준에 적합하게 체결이 될 것.	적합	적합	적합	합격
표시사항	표시사항이 선명하게 표시될 것.	적합	적합	적합	합격
내압시험	내압 2.0 MPa에서 누수가 없을 것.	적합	적합	적합	합격

치수검사

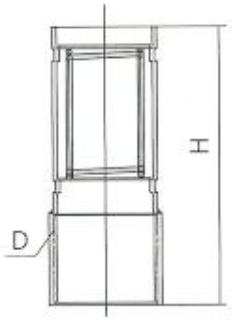

규격	H		
32A	175		
40A	180		
50A	185		

부품재질

몸체	스프링	수격흡수 판
SGP/SS400	STS304/SS400	SS400

원본대조필

주식회사 대성기계

검 사 성 적 서

제 품 명	수격방지기	규 격	20K – 32A, 40A, 50A
모 델 명	DSM-WHS-32, DSM-WHS-40, DSM-WHS-50		

시험항목	검사기준	검사결과			판정
표면검사	표면에 기포 및 결점이 없을 것.	적합	적합	적합	합격
도장검사	표면 고르게 도장일 될 것.	적합	적합	적합	합격
나사검사	PT 플러그게이지 기준에 적합하게 체결이 될 것.	적합	적합	적합	합격
표시사항	표시사항이 선명하게 표시될 것.	적합	적합	적합	합격
내압시험	내압 4.0 MPa에서 누수가 없을 것.	적합	적합	적합	합격

치수검사

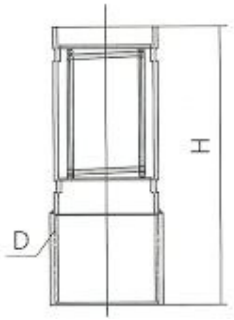

규격	H		
32A	175		
40A	180		
50A	185		

부품재질

몸체	스프링	수격흡수 판
SGP/SS400	STS304/SS400	SS400

원본대조필

주식회사 대성기계

검 사 성 적 서

제 품 명	수격방지기	규 격	10K – 40A, 50A, 65A, 80A 100A, 125A, 150A
모 델 명	DSM-WHF-40, DSM-WHF-50, DSM-WHF-65, DSM-WHF-80, DSM-WHF-100, DSM-WHF-125, DSM-WHF-150		

시험항목	검사기준	검사결과			판정
표면검사	표면에 기포 및 결점이 없을 것.	적합	적합	적합	합격
도장검사	표면 고르게 도장일 될 것.	적합	적합	적합	합격
표시사항	표시사항이 선명하게 표시될 것.	적합	적합	적합	합격
내압시험	내압 2.0 MPa 에서 누수가 없을 것.	적합	적합	적합	합격

치수검사

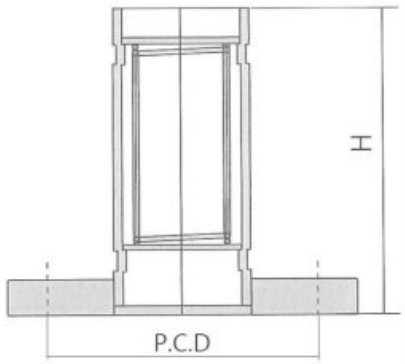

규격	P.C.D	D	H
40A	105	140	150
50A	120	155	150
65A	140	175	160
80A	150	185	160
100A	185	210	160
125A	210	250	180
150A	240	280	180

부품재질

몸체	스프링	수격흡수 판
SGP/SS400	STS304/SS400	SS400

주식회사 대성기계

검 사 성 적 서

제 품 명	수격방지기	규 격	20K – 40A, 50A, 65A, 80A 100A, 125A, 150A
모 델 명	DSM-WHF-40, DSM-WHF-50, DSM-WHF-65, DSM-WHF-80, DSM-WHF-100, DSM-WHF-125, DSM-WHF-150		

시험항목	검사기준	검사결과			판정
표면검사	표면에 기포 및 결점이 없을 것.	적합	적합	적합	합격
도장검사	표면 고르게 도장일 될 것.	적합	적합	적합	합격
표시사항	표시사항이 선명하게 표시될 것.	적합	적합	적합	합격
내압시험	내압 4.0 MPa 에서 누수가 없을 것.	적합	적합	적합	합격

치수검사

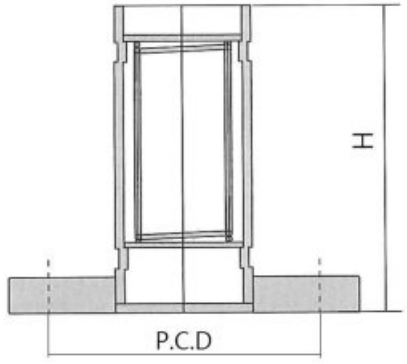

규격	P.C.D	D	H
40A	105	140	150
50A	120	155	150
65A	140	175	160
80A	160	200	160
100A	185	225	160
125A	225	270	180
150A	260	305	180

부품재질

몸체	스프링	수격흡수 판
SGP/SS400	STS304/SS400	SS400

주식회사 대성기계

검 사 성 적 서

제 품 명	차압 면적식 유량계	규 격	10K – 40A, 50A, 65A, 80A 100A, 125A, 150A
모 델 명	DSM-FM-40, DSM-FM-50, DSM-FM-65, DSM-FM-80, DSM-FM-100, DSM-FM-125, DSM-FM-150		

시험항목	검사기준	검사결과			판정
표면검사	표면에 기포 및 결점이 없을 것.	적합	적합	적합	합격
도장검사	표면 고르게 도장일 될 것.	적합	적합	적합	합격
표시사항	표시사항이 선명하게 표시될 것.	적합	적합	적합	합격
작동시험	유체를 흘려 유량을 측정 (오차범위 ±0.5% 일 것.)	적합	적합	적합	합격
내압시험	내압 2.0 MPa 에서 누수가 없을 것.	적합	적합	적합	합격

치수검사

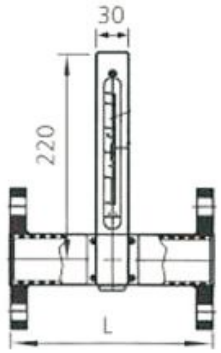

규격	L	플랜지 P.C.D	플랜지 외경
40A	200	105	140
50A	200	120	155
65A	200	140	175
80A	200	150	185
100A	200	175	210
125A	200	210	250
150A	200	240	280

부품재질

몸체	메타몸체	메타튜브
SGP	STS304	PC

원본대조필

주 식 회 사 대 성 기 계

검 사 성 적 서

제 품 명	차압 면적식 유량계	규 격	20K – 40A, 50A, 65A, 80A 100A, 125A, 150A
모 델 명	DSM-FM-40, DSM-FM-50, DSM-FM-65, DSM-FM-80, DSM-FM-100, DSM-FM-125, DSM-FM-150		

시험항목	검사기준	검사결과			판정
표면검사	표면에 기포 및 결점이 없을 것.	적합	적합	적합	합격
도장검사	표면 고르게 도장일 될 것.	적합	적합	적합	합격
표시사항	표시사항이 선명하게 표시될 것.	적합	적합	적합	합격
작동시험	유체를 흘려 유량을 측정 (오차범위 ±0.5% 일 것.)	적합	적합	적합	합격
내압시험	내압 2.0 MPa 에서 누수가 없을 것.	적합	적합	적합	합격

치수검사

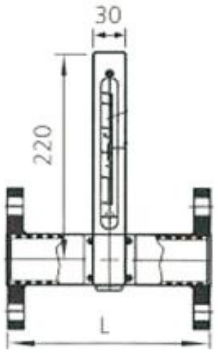

규격	L	플랜지 P.C.D	플랜지 외경
40A	200	105	140
50A	200	120	155
65A	200	140	175
80A	200	160	200
100A	200	185	225
125A	200	225	270
150A	200	260	305

부품재질

몸체	메타몸체	메타튜브
SGP	STS304	PC

원본대조필

주 식 회 사 대 성 기 계

검 사 성 적 서

제 품 명	차압 면적식 유량계	규 격	32A, 40A, 50A, 65A, 80A
모 델 명	DSM-SM-32, DSM-SM-40, DSM-SM-50, DSM-SM-65, DSM-SM-80		

시험항목	검사기준	검사결과			판 정
표면검사	표면에 기포 및 결점이 없을 것.	적합	적합	적합	합격
도장검사	표면 고르게 도장일 될 것.	적합	적합	적합	합격
나사검사	PF 플러그게이지 기준에 적합하게 체결이 될 것.	적합	적합	적합	합격
표시사항	표시사항이 선명하게 표시될 것.	적합	적합	적합	합격
작동시험	유체를 흘려 유량을 측정 (오차범위 ±0.5% 일 것.)	적합	적합	적합	합격
내압시험	내압 2.0 MPa에서 누수가 없을 것.	적합	적합	적합	합격

치수검사

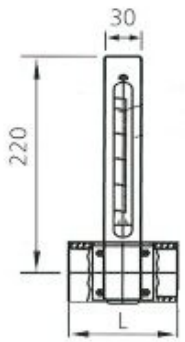

NO	L		
32A	80		
40A	90		
50A	90		
65A	100		
80A	100		

부품재질

몸체	메타몸체	메타튜브
SGP	STS304	PC

주 식 회 사 대 성 기 계

검 사 성 적 서

제 품 명	릴리프 밸브	규 격	25A 10K
형식승인번호		모 델 명	DSM-RV-25-1

시험항목	검사기준	검사결과			판 정
외관검사	표면상태 확인	적합	적합	적합	합격
도장검사	도장 상태 확인	적합	적합	적합	합격
작동검사	셋팅 압력에서 작동할 것.	적합	적합	적합	합격
표시사항	표시내용 확인	적합	적합	적합	합격
게이지검사	PT 1" 플러그게이지	적합	적합	적합	합격

치수검사

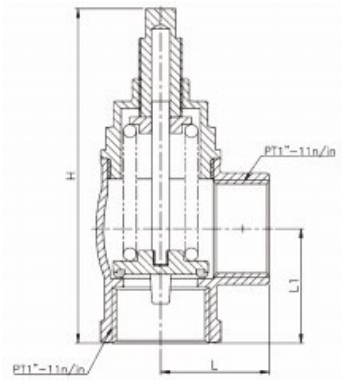

NO	H	L	L1	판 정
SPEC	114 ±2	37 ±1	39 ±1	
1	114.5	37.2	39.2	합격
2	114.3	37.1	39.2	합격
3	114.3	37.1	39.2	합격
4	114.5	37.2	39.1	합격
5	114.5	37.1	39.1	합격

부품재질

몸체(상,하)	시트링, 조정나사	디스크	스프링	패킹
BRASS	BRASS	BRASS	STS304	NBR

주 식 회 사 대 성 기 계

검 사 성 적 서

제 품 명	릴리프 밸브	규 격	25A 20K
형식승인번호		모 델 명	DSM-RV-25-2

시험항목	검사기준	검사결과			판 정
외관검사	표면상태 확인	적합	적합	적합	합격
도장검사	도장 상태 확인	적합	적합	적합	합격
작동검사	셋팅 압력에서 작동할 것.	적합	적합	적합	합격
표시사항	표시내용 확인	적합	적합	적합	합격
게이지검사	PT 1" 플러그게이지	적합	적합	적합	합격

치수검사

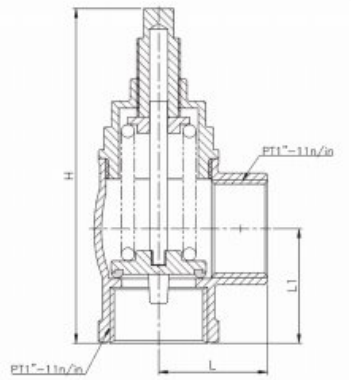

NO	H	L	L1	판 정
SPEC	114 ±2	37 ±1	39 ±1	
1	114.5	37.2	39.2	합격
2	114.3	37.1	39.2	합격
3	114.3	37.1	39.2	합격
4	114.5	37.2	39.1	합격
5	114.5	37.1	39.1	합격

부품재질

몸체(상,하)	시트링, 조정나사	디스크	스프링	패킹
BRASS	BRASS	BRASS	STS304	NBR

원본대조필

주 식 회 사 대 성 기 계

검 사 성 적 서

제 품 명	감압밸브(황동, AL)	규 격	40A
모 델 명	DSM-PR-40A(AL), DSM-PR-40B(황동)		

시험항목	검사기준	검사결과			판 정
외관검사	표면에 기포 및 결점이 없을 것.	적합	적합	적합	합격
표시사항	표시사항이 선명하게 표시될 것.	적합	적합	적합	합격
게이지검사	FE40 링게이지 (GO게이지 원활이 체결될 것. NO게이지 1회전반 이전에 멈출 것.	적합	적합	적합	합격
	FE40 플러그게이지 (GO게이지 원활이 체결될 것. NO게이지 1회전반 이전에 멈출 것.	적합	적합	적합	합격
내압검사	내압 2.0 MPa 에서 누수가 없을 것.	적합	적합	적합	합격

치수검사

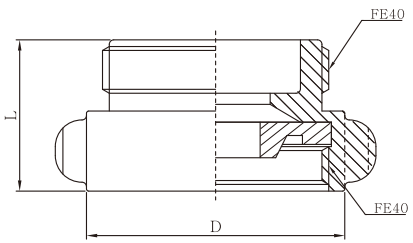

NO	D	L	판 정
SPEC	58±1.0	34±1.0	
1	58.2	34.1	합격
2	58.2	34.1	합격
3	58.3	34.2	합격
4	58.2	34.1	합격
5	58.3	34.2	합격

부품재질

몸체	패킹		
BRASS	NBR		

원본대조필

주 식 회 사 대 성 기 계

검 사 성 적 서

제 품 명	감압밸브(황동, AL)	규 격	65A
모 델 명	DSM-PR-65A(AL), DSM-PR-65B(황동)		

시험항목	검사기준	검사결과			판정
외관검사	표면에 기포 및 결점이 없을 것.	적합	적합	적합	합격
표시사항	표시사항이 선명하게 표시될 것.	적합	적합	적합	합격
게이지검사	FE65 링게이지 (GO게이지 원활이 체결될 것. NO게이지 1회전반 이전에 멈출 것.	적합	적합	적합	합격
	FE65 플러그게이지 (GO게이지 원활이 체결될 것. NO게이지 1회전반 이전에 멈출 것.	적합	적합	적합	합격
내압검사	내압 2.0 MPa 에서 누수가 없을 것.	적합	적합	적합	합격

치수검사

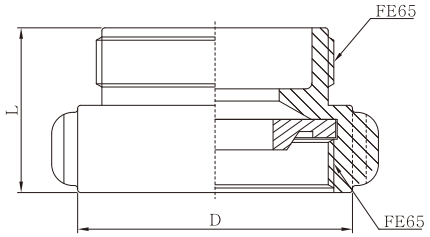

NO	D	L	판정
SPEC	90±1.0	54±1.0	
1	90.2	54.2	합격
2	90.2	54.1	합격
3	90.2	54.2	합격
4	90.3	54.1	합격
5	90.2	54.2	합격

부품재질

몸체	패킹			
BRASS	NBR			

원본대조필

주식회사 대성기계

검 사 성 적 서

제 품 명	자동배수밸브	규 격	20A
모 델 명	DSM-ADV-20		

시험항목	검사기준	검사결과			판정
외관검사	표면상태 확인	적합	적합	적합	합격
작동검사	개방압력 0.04 MPa 이하	적합	적합	적합	합격
	폐쇄압력 0.06 MPa 이상	적합	적합	적합	합격
게이지검사	PT 1" 링게이지	적합	적합	적합	합격
	PT 3/4" 플러그게이지	적합	적합	적합	합격
내압검사	내압력 2.0 MPa	적합	적합	적합	합격

치수검사

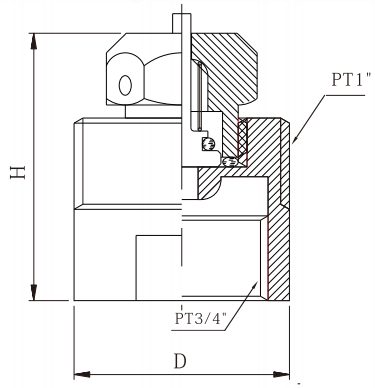

NO	D	H	판정
SPEC	33 ±2	41 ±3	
1	33.1	41.3	합격
2	33.1	41.3	합격
3	33.2	41.2	합격
4	33.1	41.3	합격
5	33.2	41.2	합격

부품재질

몸체	스핀들	스프링	오링
BRASS	BRASS	STS304	NBR

원본대조필

주식회사 대성기계

검 사 성 적 서

제 품 명	호스걸이	규 격	40A
모 델 명	DSM-HR-40, DSM-HR-40S		

시험항목	검사기준	검사결과			판정
표면검사	표면에 기포 및 결점이 없을 것.	적합	적합	적합	합격
작동검사	커플링이 원활히 작동할 것.	적합	적합	적합	합격
나사검사	FE40(GO게이지 원활이 체결될 것. NO게이지 1회전반 이전에 멈출 것.	적합	적합	적합	합격

치수검사

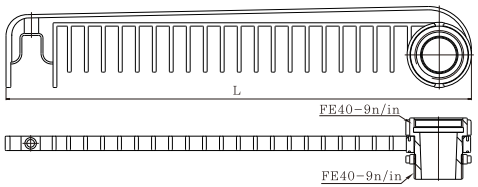

NO	L (DSM-HR-40)	L (DSM-HR-40S)	판정
SPEC	485±2.0	380±2.0	
1	485.3	380.3	합격
2	485.3	380.2	합격
3	485.2	380.2	합격
4	485.3	380.2	합격
5	485.2	380.2	합격

부품재질

몸체	커플링	패킹	
ALUMINIUM	ALUMINIUM	NBR	

원본대조필

주 식 회 사 대 성 기 계

납 품 실 적

현 장 명	건 설 회 사	설 비 회 사
김포한강신도시	반도건설	대한이엔지
김포한강신도시	IS동서	
부천옥일	한일건설	
대구 신서지구	한신공영	
구길 갈매지구	서희건설	
의정부 민락지구	신세계건설	
제2롯데월드	롯데건설	유성종합설비
춘천 대림 e-편한세상	대림산업	태영종합설비
논산 내동주공		세종엔지니어링
평택서재자이	GS건설	동원공사
김해 중흥건설	중흥건설	지오산업
시흥 호반베르디움	호반건설	정한산업개발
김포한강신도시	반도건설	대한이엔지
울산강변대림	대림산업	무경설비
청주지웰시티	지웰건설	무경설비
창원현대위아	현대건설	무경설비
아현동 삼성래미안	삼성물산	엠케이지
세종시 호반베르디움	호반건설	지오산업
판교 호반베르디움	호반건설	
세종시 정부청사	GS건설	
대전 대흥동 센트럴자이	GS건설	
대전노은지구 한화 꿈에그린	한화건설	
대전노은 2/2공구	한화건설	
충남교육청	계룡건설산업(주)	
대전2블럭 호반 베르디움	호반건설	
대전도안 호반 베르디움	호반건설	대진소방(유)

원본대조필

납 품 실 적

현 장 명	건 설 회 사	설 비 회 사
대전 도안 우미 린	우미건설	
대전대학교	계룡건설산업(주)	
도안 7블럭 예미지	㈜금성백조건설	
대전노은 2블럭 주공	계룡건설산업(주)	
도안 5블럭 트리플시티	계룡건설산업(주)	
세종시 국립도서관	계룡건설산업(주)	
한신 휴플러스	한신종합건설(주)	
제섯산 호반 베르디움	호반건설	
세종시 웅진 스타클래스	극동건설	
안동 옥동 호반 베르디움	호반건설	
광주첨단 호반 베르디움	호반건설	
청원 대원3차	㈜대원	
판교 삼평동 예미지	㈜금성백조건설	
세종시 1/1 호반베르디움	호반건설	
대전가수원드림	드림건설	
세종시 한신주공	한신공영	
신림동 공군관사	동부건설	
인천 청라 에일린의뜰	IS동서	㈜삼아에코빌
경남도청		㈜유경엔지니어링
김포한강신도시		덕신건업(주)
부산 메리츠화재 신축		무경설비
창원 두산명곡	두산건설	대한이엔지
GS양산 필립모리스	GS건설	덕신건업(주)
대구 기아자동차	현대건설	무경설비
영흥화력발전소	㈜삼아에코빌	
파주 롯데아울렛	롯데건설	대한이엔지

원본대조필

납 품 실 적

현 장 명	건 설 회 사	설 비 회 사
해운대 우동자이(1공구)	GS건설	덕신건업(주)
해운대 우동자이(2공구)	GS건설	덕신건업(주)
수원 광교 에일린의뜰	IS동서	㈜삼아에코빌
대구 신천 자이	GS건설	㈜백산실업
양산 유보라	반도건설	대한이엔지
진주 평거 엠코타운	현대엠코	덕신건업(주)
김해 율하 e-편한세상	대림산업	㈜삼아에코빌
해운대 벽산2차	벽산건설	㈜삼아에코빌
양산 넥센타이어		㈜연우기술
진추초장지구 엠코타운	현대엠코	덕신건업(주)
안동 센트럴자이	GS건설	㈜대청엔지니어링
해운대 AID아파트		대한이엔지
명지국제도시 에일린의뜰	IS동서	㈜삼아에코빌
만덕동문 굿모닝		대한이엔지
동탄반도유보라	반도건설	대한이엔지
LCT해운대 리조트		대한이엔지
거제상동 벽산 E-솔렌스힐	벽산건설	㈜삼아에코빌
판교테크노밸리 3-5부지		우양기건
센텀 푸르지오	대우건설	㈜삼아에코빌
대연동 벽산e-솔렌스힐	벽산건설	㈜삼아에코빌
울산과학기술대		무경설비
서면삼한골드뷰		동양이엔씨
서면 유림더블루	㈜현대엔지니어링	
GS진주센트럴자이	GS건설	덕신건업(주)
GS울산무거위브자이	GS건설	덕신건업(주)
울산동원2차	동원건설	

원본대조필

납 품 실 적

현 장 명	건 설 회 사	설 비 회 사
화명동 엘가		연우기술(주)
해운대 경동		연우기술(주)
부산 연산자이	GS건설	덕신건업(주)
대전스마트시티	남광토건	
경주건벤션세턴	계룡건설산업(주)	
청주율량 대원칸타빌3차	㈜대원	
LH영천일반산업단지	KCC건설	
LH대구신서혁신도시	㈜서한	
LH충북진천, 음성혁신도시		경석건설(주)
LH화성남양유타운도시개발 1공구		양구건설(주)
LH 동부	동부건설	
아현3지구		엠케이지
거제엘크루현장	동문건설	
인천AG경기장		한은이엔씨
서초보금자리		상아테크
지곡 강남보금자리		엠케이지
성대글로벌센터		벽산실업
고양 덕양구 LH벽산건설		대청엔지니어링
한양수지인아파트	㈜한양	건우기계설비
삼성청담리모델링		엠케이지
용인 시봉지구아파트	한화건설	
용인 압구정타워	한화건설	
부개동 아이원	대우건설	
파주지구 미래아파트	금호산업	
정릉 풍림아파트	풍림산업	
중동 서해아파트	㈜서해건설	

원본대조필

국 · 가 · 검 · 정 · 합 · 격 · 품

각종 소방용 기계 기구 제조전문

주식회사 **대성기계**

DAESUNG INSTRUMENT Co.,Ltd.

본사 및 공장

경기도 김포시 대곶면 율마로211번길 103

TEL : 031-989-5107 / FAX : 031-981-9287

www.daesungmachine.com